MŰSZAKI LAP

CSATORNATARTÓ SZÖGLETES

PH-PHH

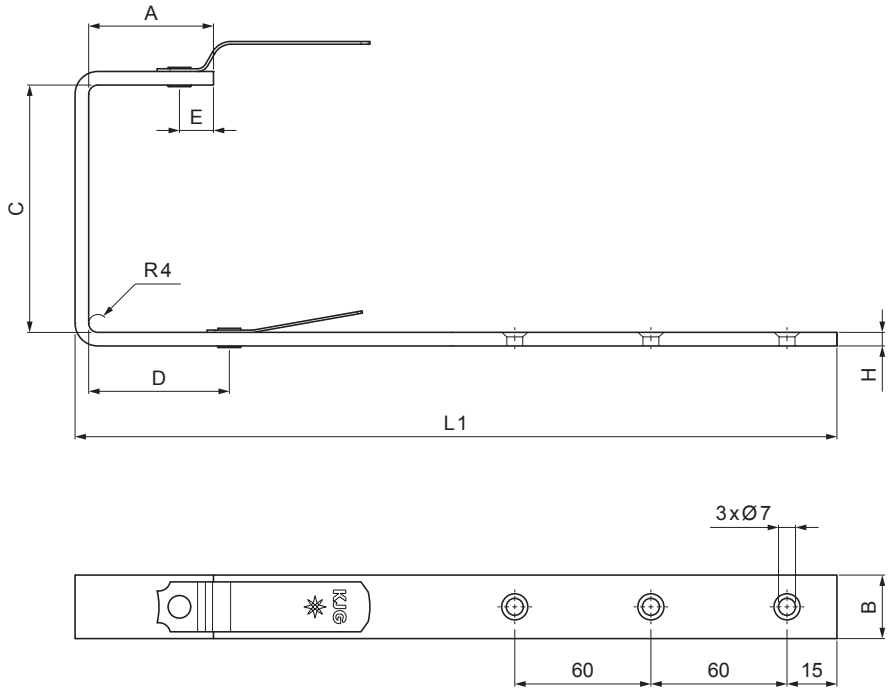

PS Fastett acél – Galambszürke – RAL 7037

Méretek [mm]						
Névleges méret	A	B x H	C	D	E	L1
200/380	28	25 x 5	72	31	12	275
250/430	38	25 x 6	87	48	15	302
333/550	55	25 x 6	123	66	15	351
400/610	68	25 x 6	153	82	15	384
500/650	88	25 x 6	202	110	15	355

INDEX / VÁLTOZÁS		DÁTUM	ALÁIRÁS	KJG QUALITY	Scan code for 3D model
ANYAGMÁRKA			H.O.	TÖMEG kg	MÉRET
MÉRET, FÉLKÉSZ TERMÉK					
SEGÉDBERENDEZÉS				STN	OSZTÁLYOZÁSI SZÁM
KIDOLGOZTA	Ing. Kluska M.			MEGJEGYZÉS	POZÍCIÓSZÁM
KIPRÓBÁLTA					
TECHNOLÓGUS		TECHNOLÓGUS		KORÁBBI RAJZ	RAJZSZÁM
NÉV	Csatornatartó szögletes			Lapok száma	PH-PHH Lap

Létrehozva: 19.01.2026 21:14:31

Műszaki változások fenntartva