MŰSZAKI LAP

SZÁRNELKULI CSATORNATARTÓ SZÖGLETES

WH-WHHK

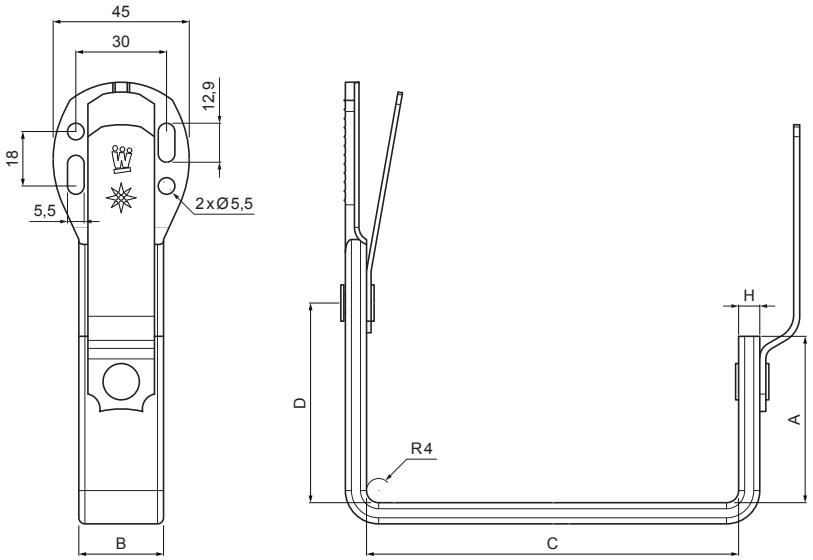

SS Alumínium színes – Egérszürke – RAL 7005

Méretek [mm]				
Névleges méret	A	B x H	C	D
250	38	28 x 7	87	48
333	55	28 x 7	123	66
400	68	28 x 7	153	82

INDEX / VÁLTOZÁS		DÁTUM	ALÁÍRÁS	KJG QUALITY	Scan code for 3D model
ANYAGMÁRKA			H.O.	TÖMEG kg	MÉRET
MÉRET, FÉLKÉSZ TERMÉK					
SEGÉDBERENDEZÉS				STN	OSZTÁLYOZÁSI SZÁM
KIDOLGOZTA	Ing. Kluska M.			MEGJEGYZÉS	POZÍCIÓSZÁM
KIPRÓBÁLTA					
TECHNOLÓGUS	TECHNOLÓGUS			KORÁBBI RAJZ	RAJZSZÁM
NÉV Szárnelkuli csatornatartó szögletes				Lapok száma WH-WHHK Lap	

Létrehozva: 19.01.2026 20:22:30

Műszaki változások fenntartva