MŰSZAKI LAP

SZÖGLETES BELSŐ SZEGLET

WH-WRIH

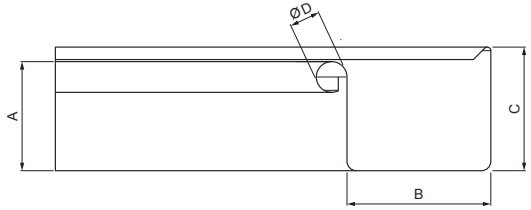

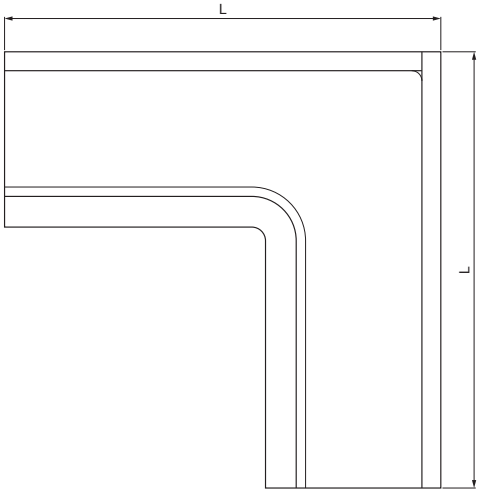

MZ Alumínium színes – Mohazöld – RAL 6005

Méretek [mm]					
Névleges méret	A	B	C	ØD	L
250	55	85	65	18	285
333	75	120	85	20	275

INDEX / VÁLTOZÁS		DÁTUM	ALÁÍRÁS	KJG QUALITY ® — Scan code for 3D model
ANYAGMÁRKA		H.O.	TÖMEG kg	MÉRET
MÉRET, FÉLKÉSZ TERMÉK				
SEGÉDBERENDEZÉS			STN	OSZTÁLYOZÁSI SZÁM
KIDOLGOZTA Ing. Kluska M.			MEGJEGYZÉS	POZÍCIÓSZÁM
KIPRÓBÁLTA				
TECHNOLÓGUS	TECHNOLÓGUS		KORÁBBI RAJZ	RAJZSZÁM
NÉV Szögletes belső szeglet			Lapok száma WH-WRIH	Lap

Létrehozva: 19.01.2026 23:01:36

Műszaki változások fenntartva

MŰSZAKI LAP

SZÖGLETES BELSŐ SZEGLET

WH-WRIH

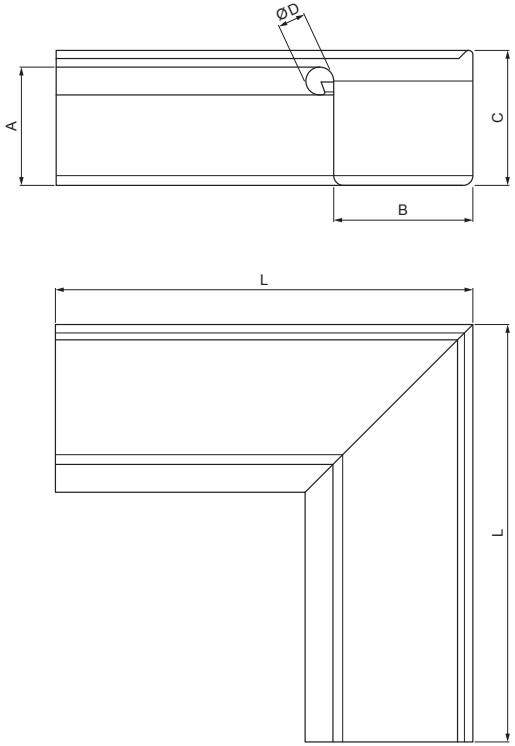

MZ Alumínium színes – Mohazöld – RAL 6005

Méretek [mm]					
Névleges méret	A	B	C	ØD	L
400	90	150	100	22	400

INDEX / VÁLTOZÁS		DÁTUM	ALÁÍRÁS	KJG QUALITY ® — Scan code for 3D model
ANYAGMÁRKA		H.O.	TÖMEG kg	MÉRET
MÉRET, FÉLKÉSZ TERMÉK				
SEGÉDBERENDEZÉS			STN	OSZTÁLYOZÁSI SZÁM
KIDOLGOZTA Ing. Kluska M.			MEGJEGYZÉS	POZÍCIÓSZÁM
KIPRÓBÁLTA				
TECHNOLÓGUS	TECHNOLÓGUS		KORÁBBI RAJZ	RAJZSZÁM
NÉV Szögletes belső szeglet			Lapok száma WH-WRIH	Lap

Létrehozva: 19.01.2026 23:01:36

Műszaki változások fenntartva