MŰSZAKI LAP

# CSATORNATARTÓ SZÖGLETES

# W.15H-WHH

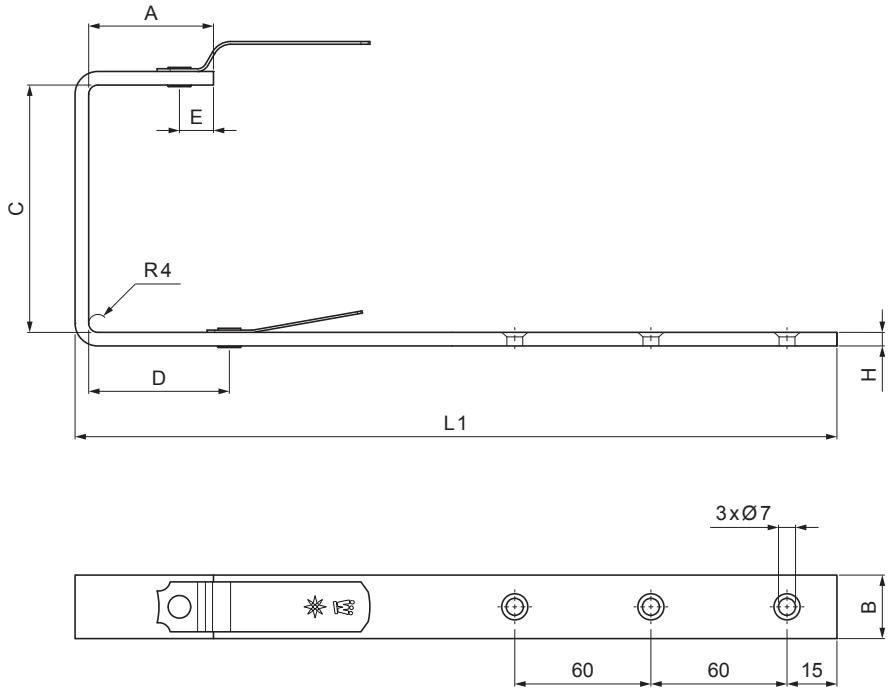

**BM** Alumínium színes W.15 – Fehér W.15 – RAL 9010

| Méretek [mm] | | | | | | |
|---|---|---|---|---|---|---|
| Névleges méret | A | B x H | C | D | E | L1 |
| 250/430 | 38 | 23 x 7 | 87 | 48 | 15 | 325 |
| 333/550 | 55 | 28 x 7 | 123 | 66 | 15 | 370 |
| 400/650 | 68 | 30 x 7 | 153 | 82 | 15 | 435 |

| | | | | | |
|---|---|---|---|---|---|
| INDEX / VÁLTOZÁS | | DÁTUM | ALÁÍRÁS | KJG QUALITY | Scan code for 3D model |
| ANYAGMÁRKA | | | H.O. | TÖMEG kg | MÉRET |
| MÉRET, FÉLKÉSZ TERMÉK | | | | | |
| SEGÉDBERENDEZÉS | | | | STN | OSZTÁLYOZÁSI SZÁM |
| KIDOLGOZTA | Ing. Kluska M. | | | MEGJEGYZÉS | POZÍCIÓSZÁM |
| KIPRÓBÁLTA | | | | | |
| TECHNOLÓGUS | TECHNOLÓGUS | | | KORÁBBI RAJZ | RAJZSZÁM |
| NÉV | Csatornatartó szögletes | | | Lapok száma | W.15H-WHH Lap |

Létrehozva: 19.01.2026 21:12:36

Műszaki változások fenntartva