MŰSZAKI LAP

SZÁRNELKULI CSATORNATARTÓ SZÖGLETES W.15H-WHHK

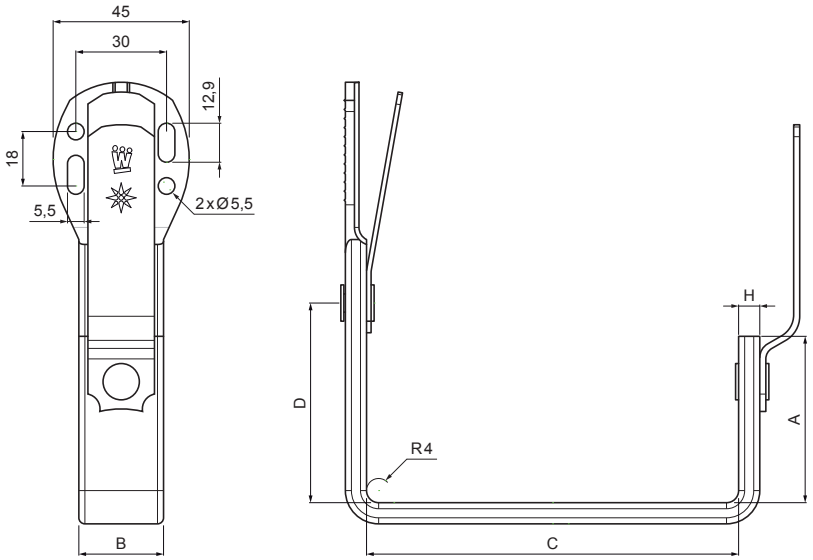

OCM Alumínium színes W.15 – Bordó W.15 – RAL 3009

Méretek [mm]				
Névleges méret	A	B x H	C	D
250	38	28 x 7	87	48
333	55	28 x 7	123	66
400	68	28 x 7	153	82

INDEX / VÁLTOZÁS	DÁTUM	ALÁÍRÁS	KJG QUALITY	Scan code for 3D model
ANYAGMÁRKA		H.O.	TÖMEG kg	MÉRET
MÉRET, FÉLKÉSZ TERMÉK				
SEGÉDBERENDEZÉS			STN	OSZTÁLYOZÁSI SZÁM
KIDOLGOZTA Ing. Kluska M.			MEGJEGYZÉS	POZÍCIÓSZÁM
KIPRÓBÁLTA				
TECHNOLÓGUS	TECHNOLÓGUS		KORÁBBI RAJZ	RAJZSZÁM
NÉV Szárnelkuli csatornatartó szögletes			Lapok száma W.15H-WHHK Lap	

Létrehozva: 19.01.2026 22:18:13

Műszaki változások fenntartva