MŰSZAKI LAP

SZÖGLETES KÜLSŐ SZEGLET

W.15H-WRAH

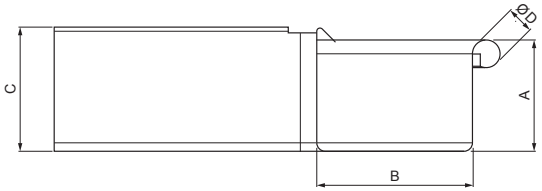

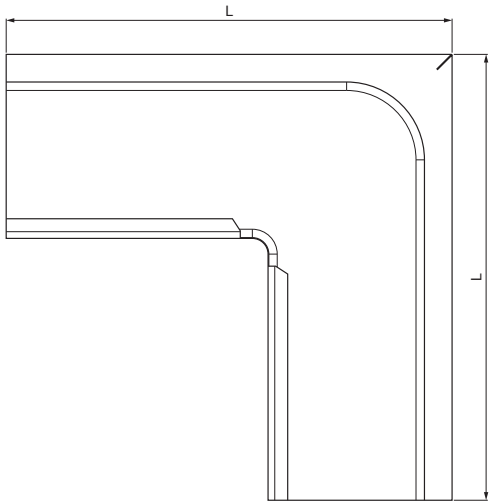

SSM Alumínium színes W.15 – Egérszürke W.15 – RAL 7005

Méretek [mm]					
Névleges méret	A	B	C	ØD	L
250	55	85	65	18	300
333	75	120	85	20	300

INDEX / VÁLTOZÁS	DÁTUM	ALÁÍRÁS	KJG QUALITY	Scan code for 3D model
ANYAGMÁRKA		H.O.	TÖMEG kg	MÉRET
MÉRET, FÉLKÉSZ TERMÉK				
SEGÉDBERENDEZÉS			STN	OSZTÁLYOZÁSI SZÁM
KIDOLGOZTA Ing. Kluska M.			MEGJEGYZÉS	POZÍCIÓSZÁM
KIPRÓBÁLTA				
TECHNOLÓGUS	TECHNOLÓGUS		KORÁBBI RAJZ	RAJZSZÁM
NÉV Szögletes külső szeglet			Lapok száma W.15H-WRAH	Lap

Létrehozva: 19.01.2026 23:01:24

Műszaki változások fenntartva

MŰSZAKI LAP

SZÖGLETES KÜLSŐ SZEGLET

W.15H-WRAH

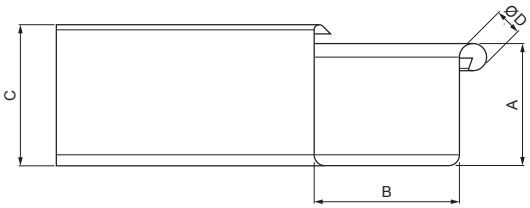

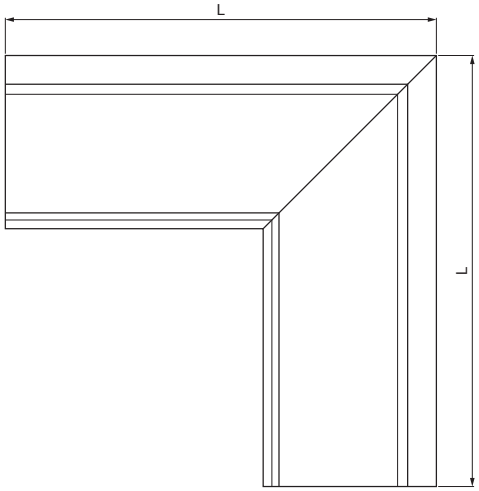

SSM Alumínium színes W.15 – Egérszürke W.15 – RAL 7005

Méretek [mm]					
Névleges méret	A	B	C	ØD	L
400	90	150	100	22	400

INDEX / VÁLTOZÁS		DÁTUM	ALÁÍRÁS	KJG QUALITY	Scan code for 3D model
ANYAGMÁRKA			H.O.	TÖMEG kg	MÉRET
MÉRET, FÉLKÉSZ TERMÉK					
SEGÉDBERENDEZÉS				STN	OSZTÁLYOZÁSI SZÁM
KIDOLGOZTA	Ing. Kluska M.			MEGJEGYZÉS	POZÍCIÓSZÁM
KIPRÓBÁLTA					
TECHNOLÓGUS	TECHNOLÓGUS			KORÁBBI RAJZ	RAJZSZÁM
NÉV	Szögletes külső szeglet			Lapok száma	W.15H-WRAH Lap

Létrehozva: 19.01.2026 23:01:24

Műszaki változások fenntartva