MŰSZAKI LAP

ROZSDAMENTES CSÚSZÓHAFTER 55

FALZ-NPRPO

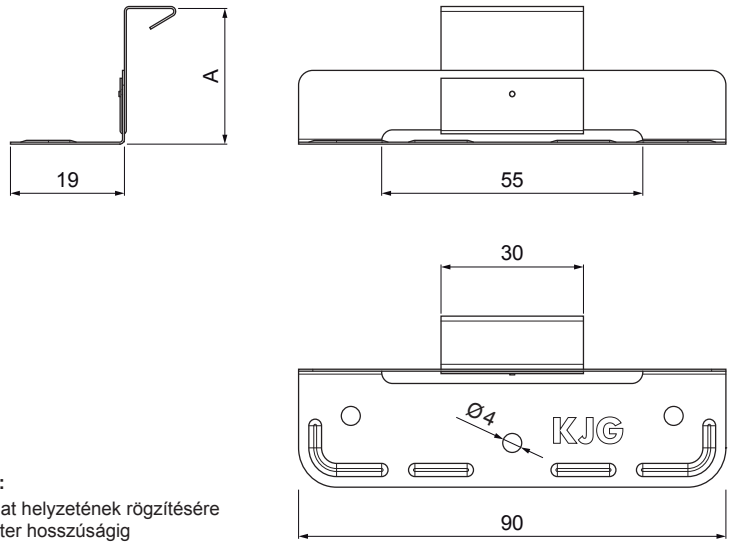

ALKALMAZÁS:

- a falcolt burkolat helyzetének rögzítésére szolgál, 10 méter hosszúságig

RÉSZLET:

1. rozsdamentes csúszóhafter 55

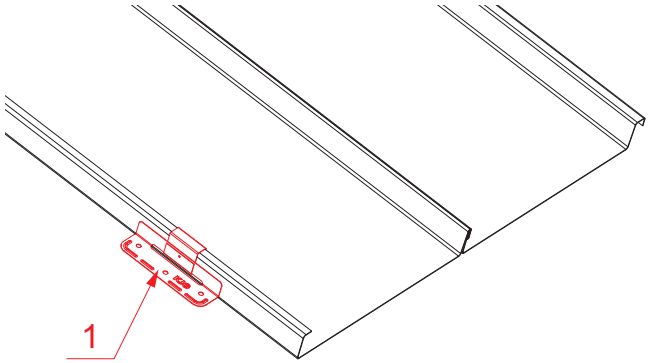

N Rozsdamentes acél – AISI 304 BA – tükörfény

Méretek [mm]	
Névleges méret	A
25/55	25
28/55	28
32/55	32

INDEX / VÁLTOZÁS		DÁTUM	ALÁÍRÁS	KJG QUALITY	Scan code for 3D model
ANYAGMÁRKA			H.O.	TÖMEG kg	MÉRET
MÉRET, FÉLKÉSZ TERMÉK					
SEGÉDBERENDEZÉS				STN	OSZTÁLYOZÁSI SZÁM
KIDOLGOZTA	Ing. Kluska M.			MEGJEGYZÉS	POZÍCIÓSZÁM
KIPRÓBÁLTA					
TECHNOLÓGUS	TECHNOLÓGUS			KORÁBBI RAJZ	RAJZSZÁM
NÉV Rozsdamentes csúszóhafter 55				Lapok száma FALZ-NPRPO	Lap

Létrehozva: 19.01.2026 14:58:48

Műszaki változások fenntartva