MŰSZAKI LAP

JÁRORÁCS

FALZ-HEU MP DACH

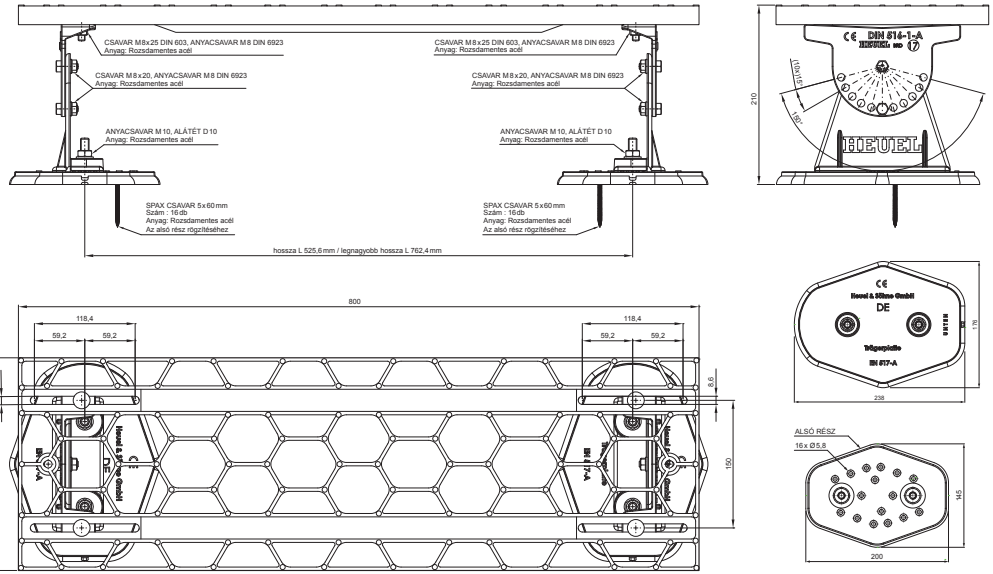

RÉSZLET:

1. járorács

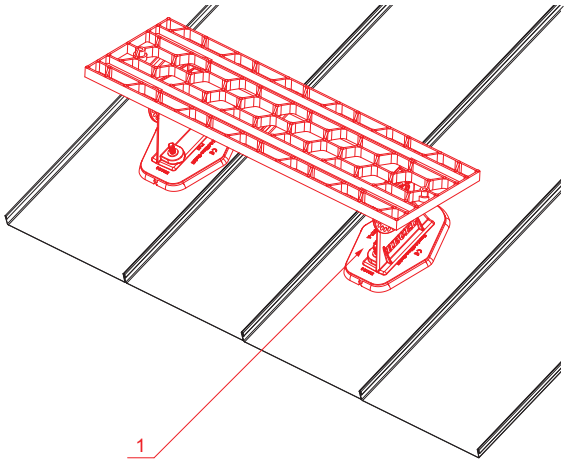

SS Alumínium színes – Egérszürke – RAL 7005

INDEX	VÁLTOZÁS	DÁTUM	ALÁÍRÁS	KJG QUALITY	Scan code for 3D model
ANYAGMÁRKA			H.O.	TÖMEG kg	MÉRET
MÉRET, FÉLKÉSZ TERMÉK					
SEGÉDBERENDEZÉS				STN	OSZTÁLYOZÁSI SZÁM
KIDOLGOZTA	Ing. Kluska M.			MEGJEGYZÉS	POZÍCIÓSZÁM
KIPRÓBÁLTA					
TECHNOLÓGUS	TECHNOLÓGUS			KORÁBBI RAJZ	RAJZSZÁM
NÉV	Járorács			Lapok száma FALZ-HEU MP DACH	Lap

Létrehozva: 07.06.2026 07:14:16

Műszaki változások fenntartva