MŰSZAKI LAP

# JÁRORÁCS

# FALZ-HEU MP DACH

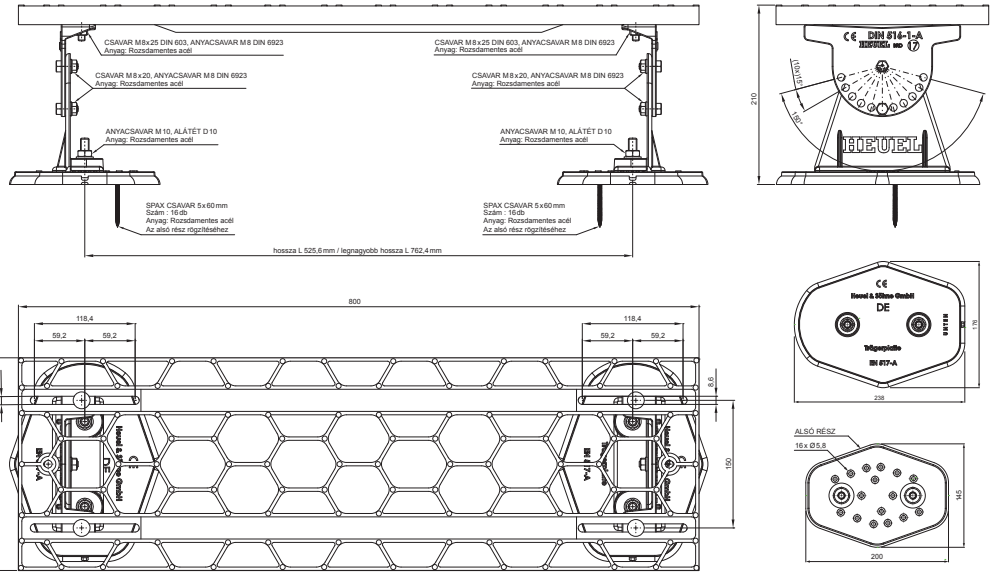


**RÉSZLET:**

1. járorács

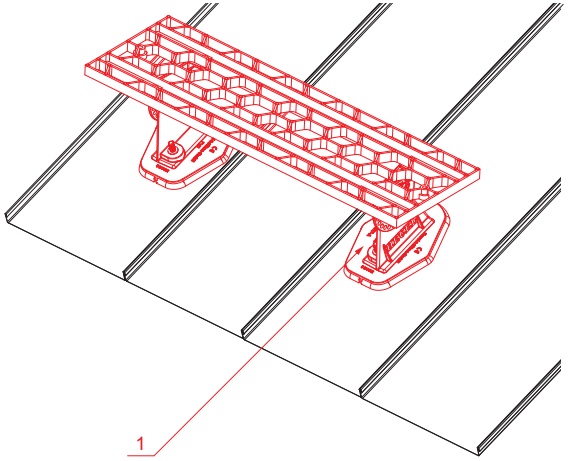

ANM Alumínium színes W.15 – Antracit W.15 – RAL 7016

| | | | | | |
|---|---|---|---|---|---|
| INDEX | VÁLTOZÁS | DÁTUM | ALÁÍRÁS | KJG QUALITY | Scan code for 3D model |
| ANYAGMÁRKA | | H.O. | TÖMEG kg | MÉRET | |
| MÉRET, FÉLKÉSZ TERMÉK | | | | | |
| SEGÉDBERENDEZÉS | | | STN | OSZTÁLYOZÁSI SZÁM | |
| KIDOLGOZTA Ing. Kluska M. | | | MEGJEGYZÉS | POZÍCIÓSZÁM | |
| KIPRÓBÁLTA | | | | | |
| TECHNOLÓGUS | TECHNOLÓGUS | | KORÁBBI RAJZ | RAJZSZÁM | |
| NÉV Járorács | | | Lapok száma FALZ-HEU MP DACH | Lap | |

Létrehozva: 07.06.2026 15:15:09

Műszaki változások fenntartva