MŰSZAKI LAP

JÁRORÁCS

FALZ-HEU MP DACH

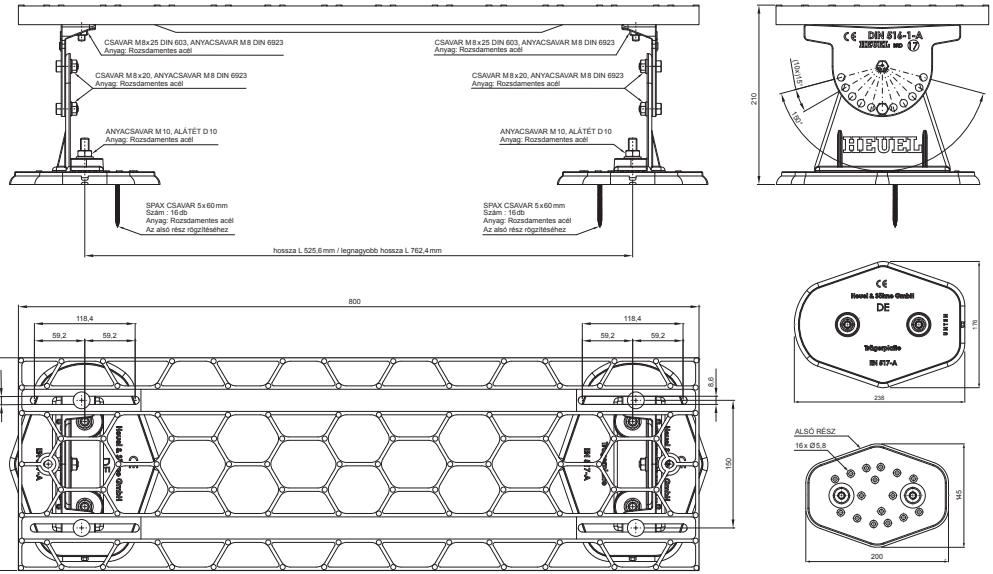

RÉSZLET:

1. járorács

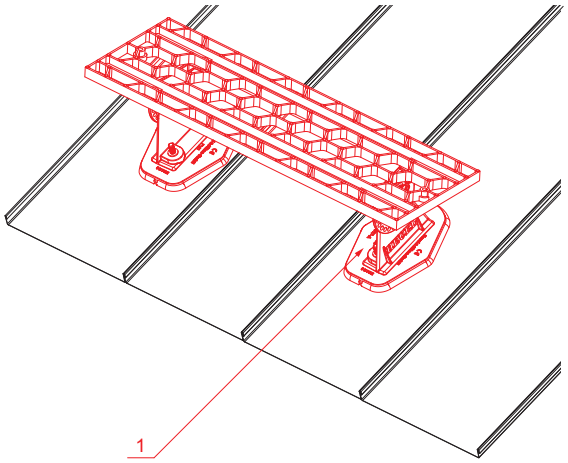

TMM Alumínium színes W.15 – Barna W.15 – RAL 8028

INDEX	VÁLTOZÁS	DÁTUM	ALÁÍRÁS	KJG QUALITY	Scan code for 3D model
ANYAGMÁRKA		H.O.	TÖMEG kg	MÉRET	
MÉRET, FÉLKÉSZ TERMÉK					
SEGÉDBERENDEZÉS			STN	OSZTÁLYOZÁSI SZÁM	
KIDOLGOZTA Ing. Kluska M.			MEGJEGYZÉS	POZÍCIÓSZÁM	
KIPRÓBÁLTA					
TECHNOLÓGUS	TECHNOLÓGUS		KORÁBBI RAJZ	RAJZSZÁM	
NÉV Járorács			Lapok száma FALZ-HEU MP DACH	Lap	

Létrehozva: 22.04.2026 17:44:06

Műszaki változások fenntartva