MŰSZAKI LAP

TETŐBIZTONSÁGI KAMPÓ

FALZ-HEU MP DBRP

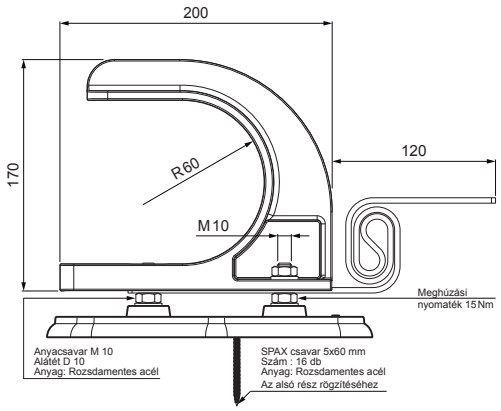

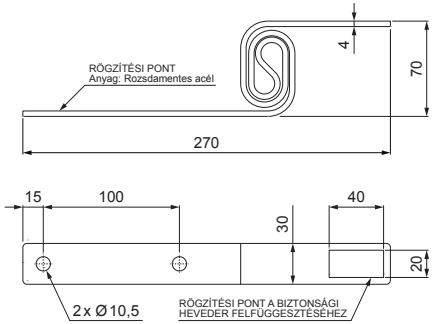

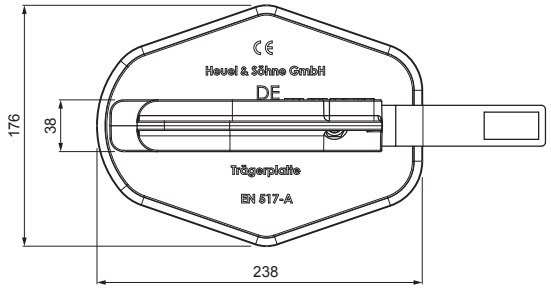

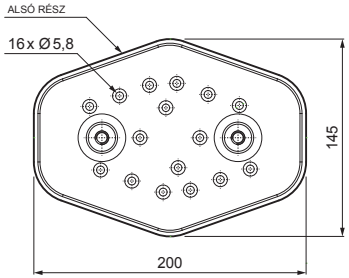

RÉSZLET:

1. tetőbiztonsági kampó
2. rönkök

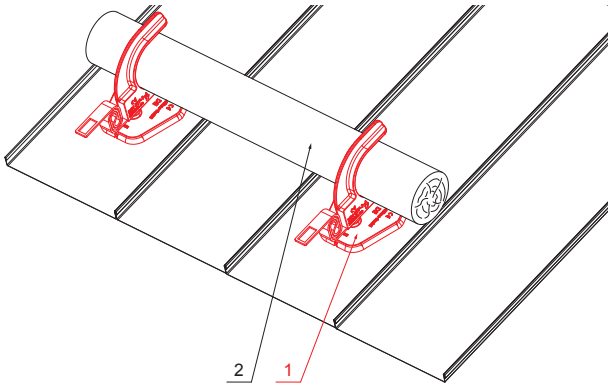

ANM Alumínium színes W.15 – Antracit W.15 – RAL 7016

INDEX / VÁLTOZÁS		DÁTUM	ALÁÍRÁS	KJG QUALITY	Scan code for 3D model
ANYAGMÁRKA			H.O.	TÖMEG kg	MÉRET
MÉRET, FÉLKÉSZ TERMÉK					
SEGÉDBERENDEZÉS				STN	OSZTÁLYOZÁSI SZÁM
KIDOLGOZTA	Ing. Kluska M.			MEGJEGYZÉS	POZÍCIÓSZÁM
KIPRÓBÁLTA					
TECHNOLÓGUS	TECHNOLÓGUS			KORÁBBI RAJZ	RAJZSZÁM
NÉV	Tetőbiztonsági kampó			Lapok száma	FALZ-HEU MP DBRP Lap

Létrehozva: 20.01.2026 05:04:48

Műszaki változások fenntartva