MŰSZAKI LAP

HÓFOGÓCSŐ

ZS-PZSF RU 32

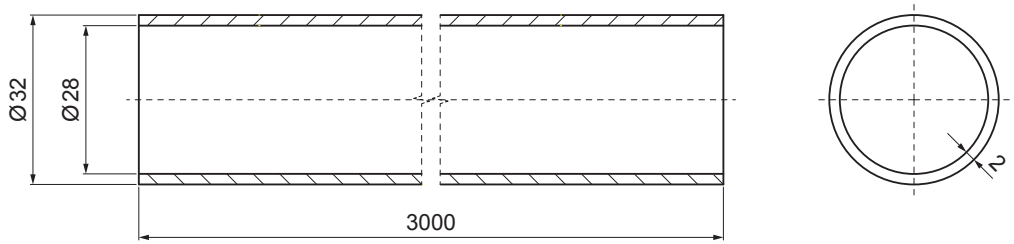

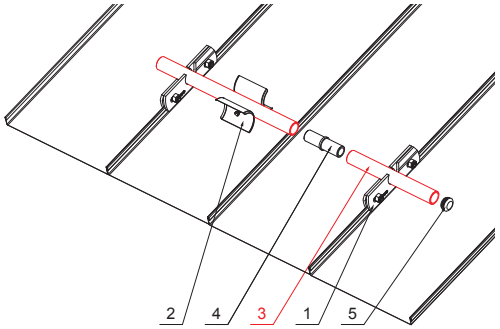

RÉSZLET:

1. egycsöves hófogótartó
2. jégkarom
3. hófogócső
4. PVC toldó hófogóhoz
5. PVC takarósapka hófogócsőhoz

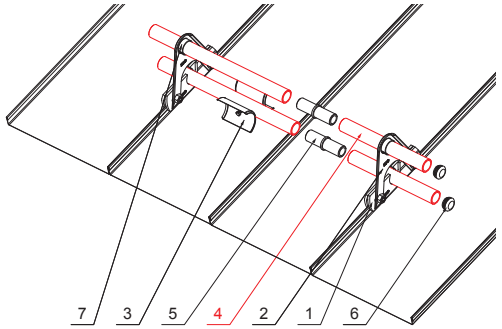

RÉSZLET:

1. egycsöves hófogótartó
2. kétcsöves hófogótartó
3. jégkarom
4. hófogócső
5. PVC toldó hófogóhoz
6. PVC takarósapka hófogócsőhoz
7. PVC távtartó gyüru hófogóhoz

AN Szín : Festett acél – Antracit – RAL 7016
Anyag: Alumínium – Natur

INDEX / VÁLTOZÁS		DÁTUM	ALÁÍRÁS	KJG QUALITY ®	Scan code for 3D model
ANYAGMÁRKA			H.O.	TÖMEG kg	MÉRET
MÉRET, FÉLKÉSZ TERMÉK					
SEGÉDBERENDEZÉS				STN	OSZTÁLYOZÁSI SZÁM
KIDOLGOZTA	Ing. Kluska M.			MEGJEGYZÉS	POZÍCIÓSZÁM
KIPRÓBÁLTA					
TECHNOLÓGUS	TECHNOLÓGUS			KORÁBBI RAJZ	RAJZSZÁM
NÉV	Hófogócső			Lapok száma ZS-PZSF RU 32	Lap

Létrehozva: 04.12.2025 03:06:48

Műszaki változások fenntartva