MŰSZAKI LAP

JÁRÓRÁCS 800 x 250

FALZ-PDACH

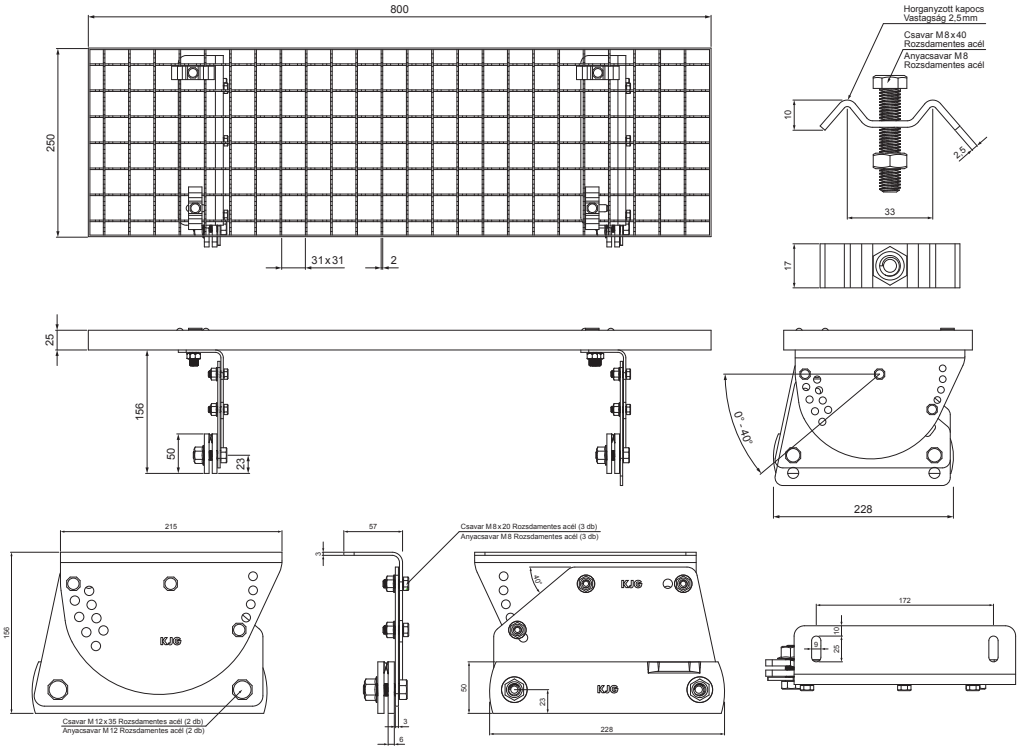

A CSOMAGOLÁS TARTALMA:

- horganyzott járórács 800 x 250 – 1 db
- alumínium tetőlépcső konzol – 2 db
- csavar M 12 x 35 rozsdamentes acél – 4 db
- anyacsavar M 12 rozsdamentes acél – 4 db
- csavar M 8 x 20 rozsdamentes acél – 6 db
- anyacsavar M 8 rozsdamentes acél – 6 db
- horganyzott kapocs a tetőlépcsőhöz – 4 db
- csavar M 8 x 40 rozsdamentes acél – 4 db
- anyacsavar M 8 rozsdamentes acél – 4 db

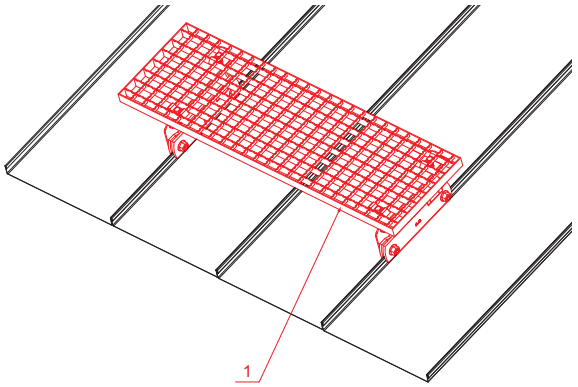

RÉSZLET:

1. járórács 800 x 250

BHT Festett acél – Sötét ezüst P.20 – RAL 9007

INDEX / VÁLTOZÁS		DÁTUM	ALÁÍRÁS	KJG QUALITY	Scan code for 3D model
ANYAGMÁRKA			H.O.	TÖMEG kg	MÉRET
MÉRET, FÉLKÉSZ TERMÉK					
SEGÉDBERENDEZÉS				STN	OSZTÁLYOZÁSI SZÁM
KIDOLGOZTA	Ing. Kluska M.			MEGJEGYZÉS	POZÍCIÓSZÁM
KIPRÓBÁLTA					
TECHNOLÓGUS	TECHNOLÓGUS			KORÁBBI RAJZ	RAJZSZÁM
NÉV	Járórács 800 x 250			Lapok száma	FALZ-PDACH Lap

Létrehozva: 21.04.2026 03:10:09

Műszaki változások fenntartva