MŰSZAKI LAP

EGYCSÖVES HÓFOGÓTARTÓ

ZS-W.15ZSF 1/35

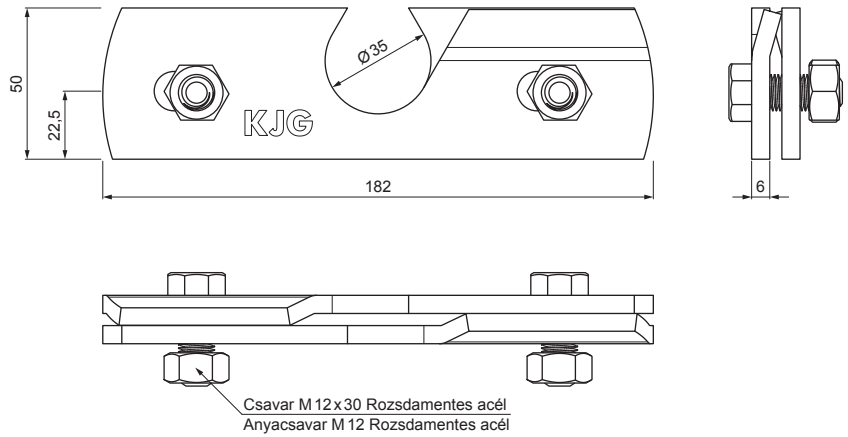

RÉSZLET:

1. egycsöves hófogótartó
2. jégkarom
3. hófogócső
4. PVC toldó hófogóhoz
5. PVC takarósapka hófogócsőhoz

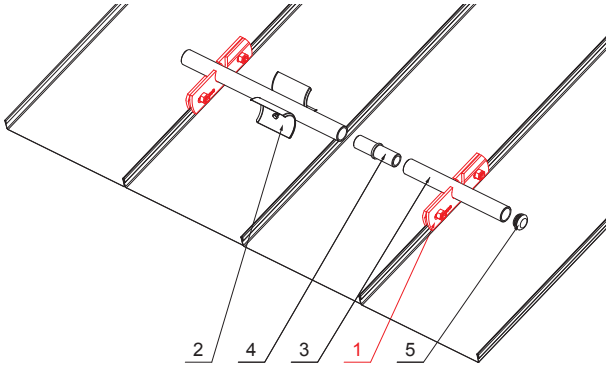

ANM Alumínium színes W.15 – Antracit W.15 – RAL 7016

INDEX / VÁLTOZÁS		DÁTUM	ALÁÍRÁS	KJG QUALITY	Scan code for 3D model
ANYAGMÁRKA		H.O.	TÖMEG kg	MÉRET	
MÉRET, FÉLKÉSZ TERMÉK					
SEGÉDBERENDEZÉS			STN	OSZTÁLYOZÁSI SZÁM	
KIDOLGOZTA Ing. Kluska M.			MEGJEGYZÉS	POZÍCIÓSZÁM	
KIPRÓBÁLTA					
TECHNOLÓGUS	TECHNOLÓGUS		KORÁBBI RAJZ	RAJZSZÁM	
NÉV Egycsöves hófogótartó			Lapok száma	ZS-W.15ZSF 1/35	Lap

Létrehozva: 06.03.2026 15:05:04

Műszaki változások fenntartva