MŰSZAKI LAP

JÁRÓRÁCS 800 x 250

FALZ-W.15 DACH

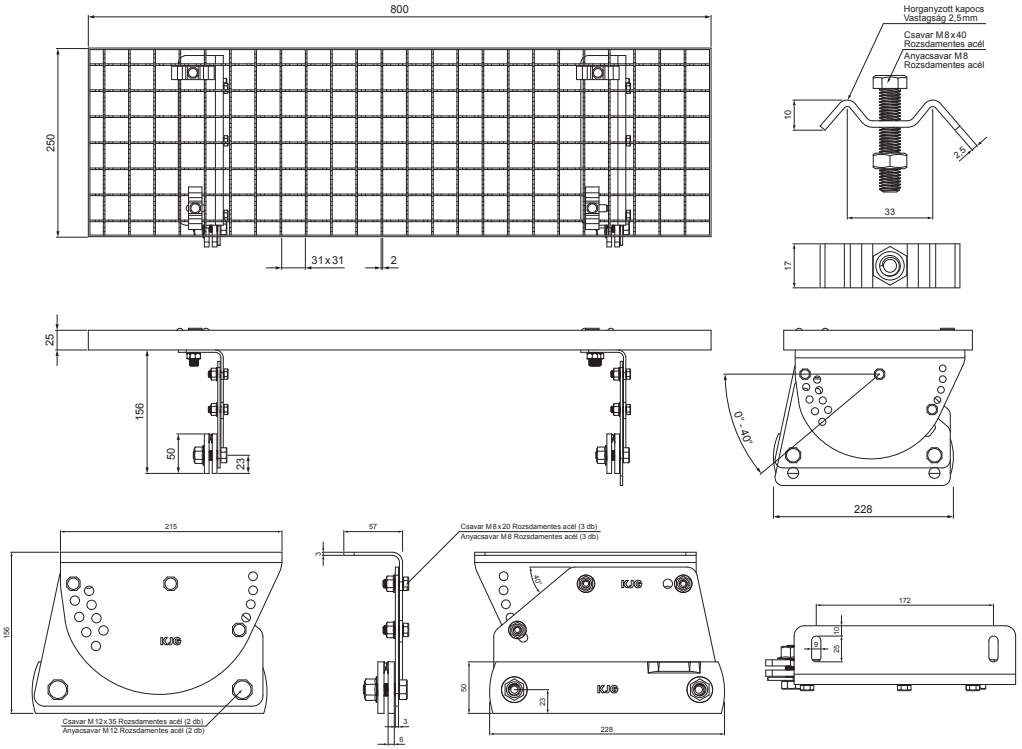

TMM Alumínium színes W.15 – Barna W.15 – RAL 8028

A CSOMAGOLÁS TARTALMA:

- horganyzott járórács 800 x 250 – 1 db
- alumínium tetőlépcső konzol – 2 db
- csavar M 12 x 35 rozsdamentes acél – 2 db
- anyacsavar M 12 rozsdamentes acél – 2 db
- csavar M 8 x 20 rozsdamentes acél – 3 db
- anyacsavar M 8 rozsdamentes acél – 3 db
- horganyzott kapocs a tetőlépcsőhöz – 4 db
- csavar M 8 x 40 rozsdamentes acél – 4 db
- anyacsavar M 8 rozsdamentes acél – 4 db

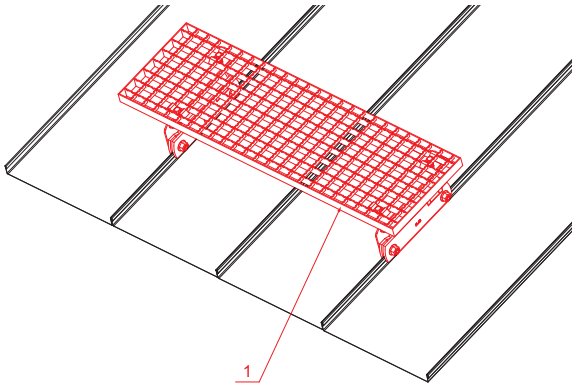

RÉSZLET:

1. járórács 800 x 250

INDEX	VÁLTOZÁS	DÁTUM	ALÁIRÁS	KJG QUALITY	Scan code for 3D model
ANYAGMÁRKA			H.O.	TÖMEG kg	MÉRET
MÉRET, FÉLKÉSZ TERMÉK					
SEGÉDBERENDEZÉS				STN	OSZTÁLYOZÁSI SZÁM
KIDOLGOZTA Ing. Kluska M.				MEGJEGYZÉS	POZÍCIÓSZÁM
KIPRÓBÁLTA					
TECHNOLÓGUS	TECHNOLÓGUS			KORÁBBI RAJZ	RAJZSZÁM
NÉV Járórács 800 x 250				FALZ-W.15 DACH Lapok száma	Lap

Létrehozva: 07.06.2026 12:30:54

Műszaki változások fenntartva