MŰSZAKI LAP

JÁRÓRÁCS 800 x 250

FALZ-W.15 DACH

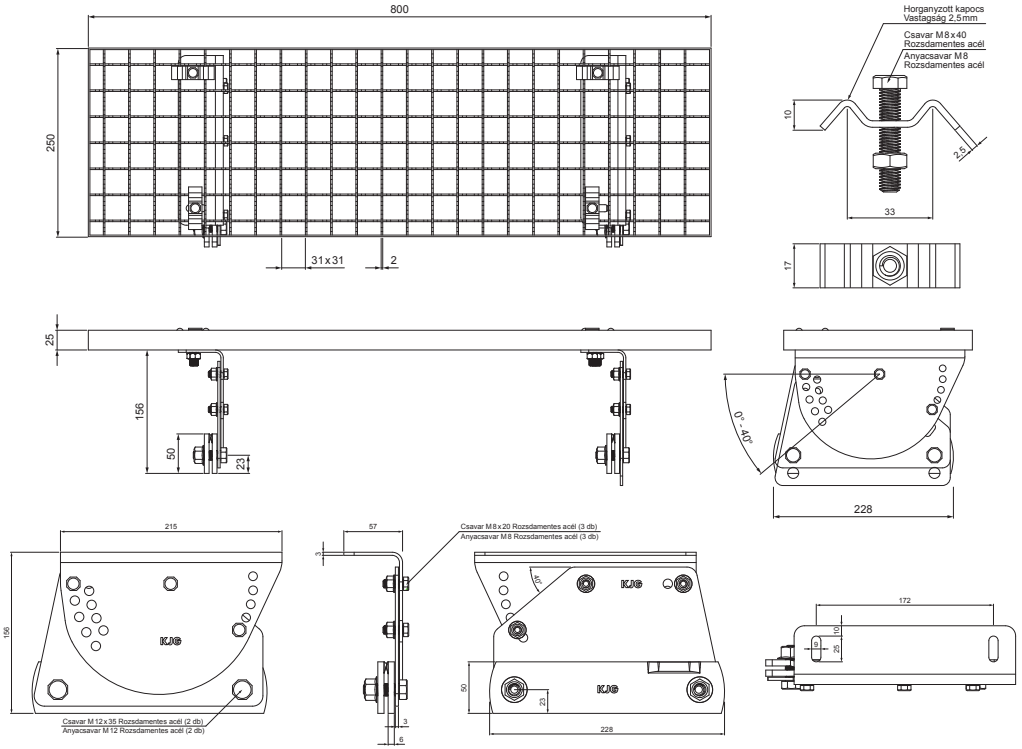

BHM Alumínium színes W.15 – Világos ezüst W.15 – RAL 9006

A CSOMAGOLÁS TARTALMA:

- horganyzott járórács 800 x 250 – 1 db
- alumínium tetőlépcső konzol – 2 db
- csavar M 12 x 35 rozsdamentes acél – 2 db
- anyacsavar M 12 rozsdamentes acél – 2 db
- csavar M 8 x 20 rozsdamentes acél – 3 db
- anyacsavar M 8 rozsdamentes acél – 3 db
- horganyzott kapocs a tetőlépcsőhöz – 4 db
- csavar M 8 x 40 rozsdamentes acél – 4 db
- anyacsavar M 8 rozsdamentes acél – 4 db

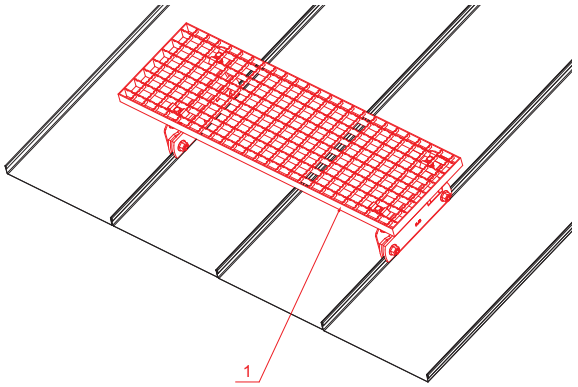

RÉSZLET:

1. járórács 800 x 250

INDEX	VÁLTOZÁS	DÁTUM	ALÁÍRÁS	KJG QUALITY	Scan code for 3D model
ANYAGMÁRKA		H.O.	TÖMEG kg	MÉRET	
MÉRET, FÉLKÉSZ TERMÉK					
SEGÉDBERENDEZÉS			STN	OSZTÁLYOZÁSI SZÁM	
KIDOLGOZTA Ing. Kluska M.			MEGJEGYZÉS	POZÍCIÓSZÁM	
KIPRÓBÁLTA					
TECHNOLÓGUS	TECHNOLÓGUS		KORÁBBI RAJZ	RAJZSZÁM	
NÉV Járórács 800 x 250			Lapok száma	FALZ-W.15 DACH	Lap

Létrehozva: 07.06.2026 00:36:56

Műszaki változások fenntartva