MŰSZAKI LAP

# JÁRÓRÁCS 800 x 250

# FALZ-PDACH

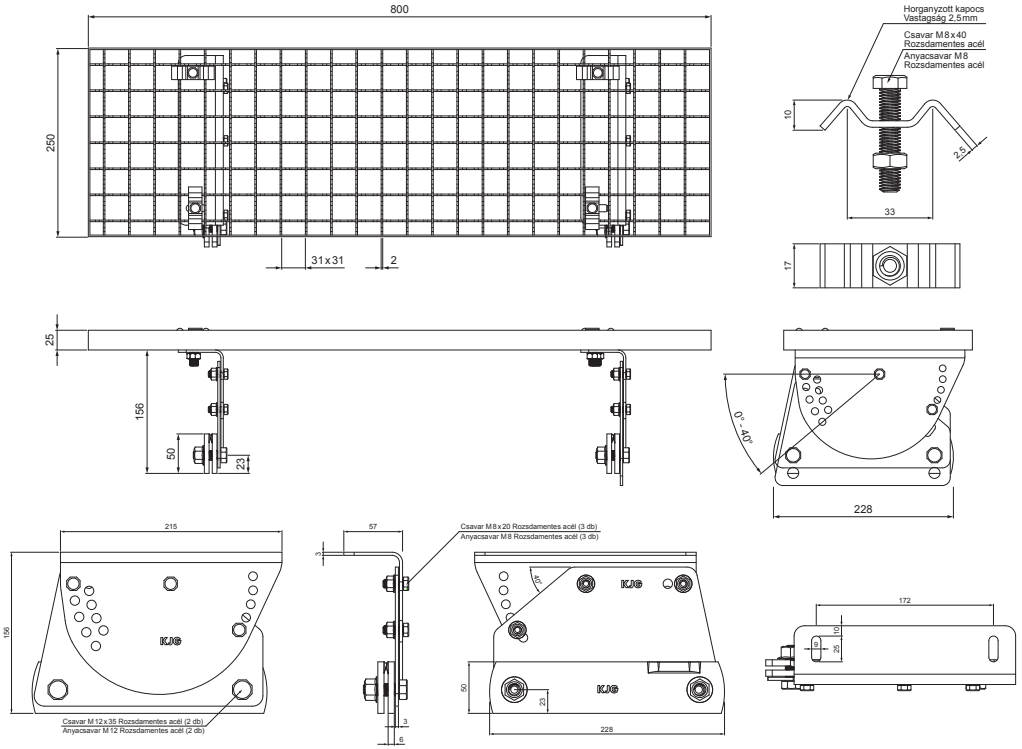

**A CSOMAGOLÁS TARTALMA:**

- horganyzott járórács 800 x 250 – 1 db
- alumínium tetőlépcső konzol – 2 db
- csavar M 12 x 35 rozsdamentes acél – 4 db
- anyacsavar M 12 rozsdamentes acél – 4 db
- csavar M 8 x 20 rozsdamentes acél – 6 db
- anyacsavar M 8 rozsdamentes acél – 6 db
- horganyzott kapocs a tetőlépcsőhöz – 4 db
- csavar M 8 x 40 rozsdamentes acél – 4 db
- anyacsavar M 8 rozsdamentes acél – 4 db

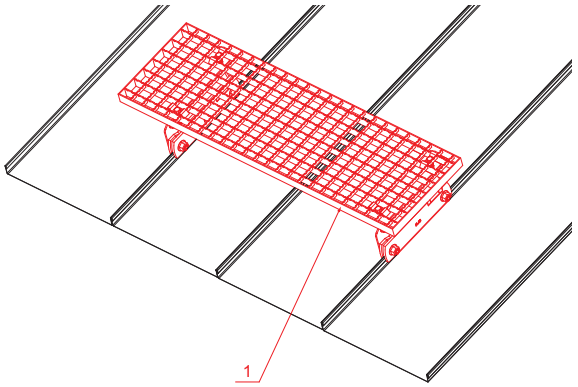


**RÉSZLET:**

1. járórács 800 x 250

MZ Festett acél – Mohazöld – RAL 6005

| | | | | | |
|---|---|---|---|---|---|
| INDEX | VÁLTOZÁS | DÁTUM | ALÁÍRÁS | KJG QUALITY | Scan code for 3D model |
| ANYAGMÁRKA | | H.O. | TÖMEG kg | MÉRET | |
| MÉRET, FÉLKÉSZ TERMÉK | | | | | |
| SEGÉDBERENDEZÉS | | | STN | OSZTÁLYOZÁSI SZÁM | |
| KIDOLGOZTA Ing. Kluska M. | | | MEGJEGYZÉS | POZÍCIÓSZÁM | |
| KIPRÓBÁLTA | | | | | |
| TECHNOLÓGUS | TECHNOLÓGUS | | KORÁBBI RAJZ | RAJZSZÁM | |
| NÉV Járórács 800 x 250 | | | Lapok száma | FALZ-PDACH | Lap |

Létrehozva: 05.06.2026 02:24:50

Műszaki változások fenntartva