MŰSZAKI LAP

GÖMBÖLYŰ FPO VÍZKÖPŐ GALLÉRRAL

TWS-TWC F

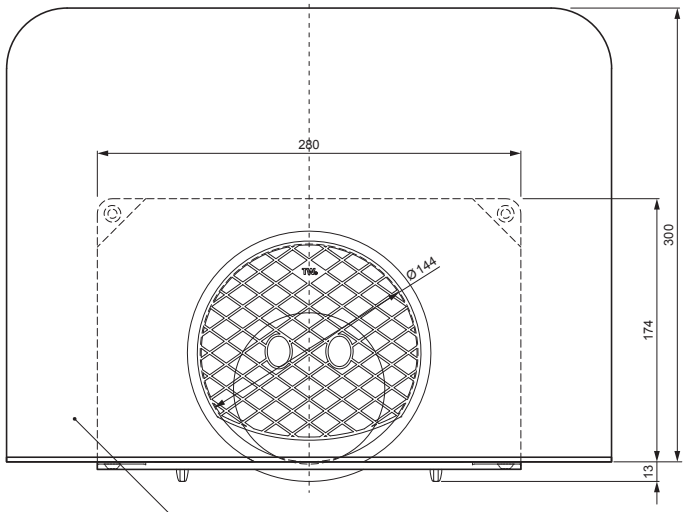

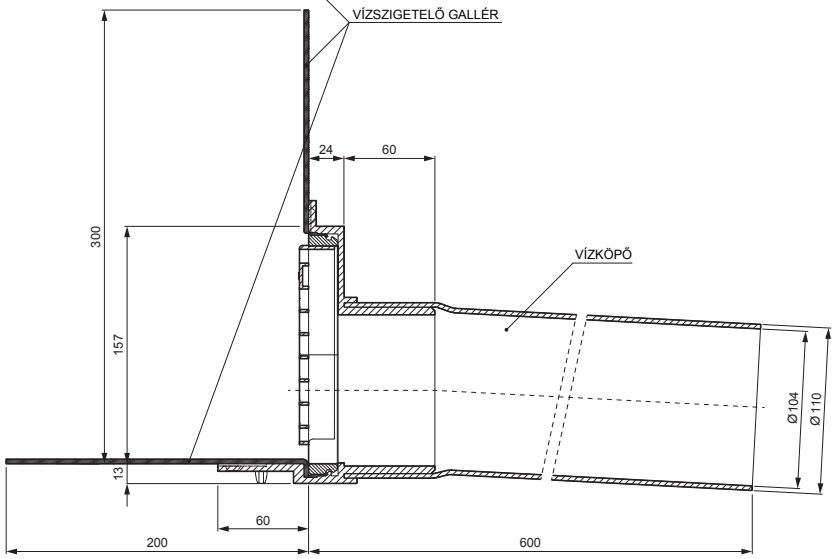

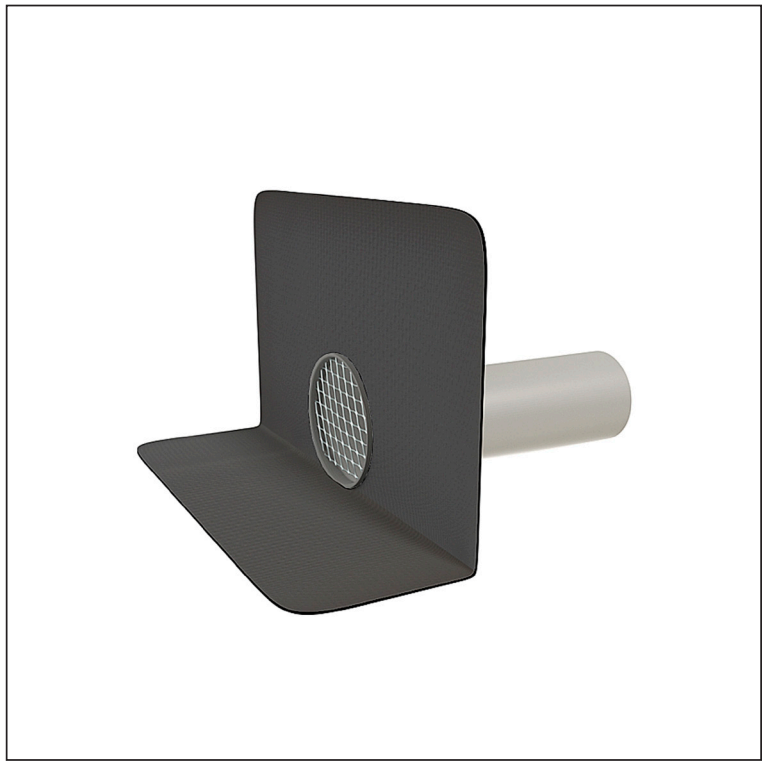

B PVC – Fehér – RAL 9010

INDEX / VÁLTOZÁS		DÁTUM	ALÁÍRÁS	KJG QUALITY ® / TOPWET
ANYAGMÁRKA		H.O.	TÖMEG kg	MÉRET
MÉRET, FÉLKÉSZ TERMÉK				
SEGÉDBERENDEZÉS			STN	OSZTÁLYOZÁSI SZÁM
KIDOLGOZTA Ing. Kluska M.			MEGJEGYZÉS	POZÍCIÓSZÁM
KIPRÓBÁLTA				
TECHNOLÓGUS	TECHNOLÓGUS		KORÁBBI RAJZ	RAJZSZÁM
NÉV Gömbölyű FPO vízköpő gallérral			Lapok száma TWS-TWC F Lap	

Létrehozva: 03.06.2026 23:12:58

Műszaki változások fenntartva