MŰSZAKI LAP

# DANUBIA KÚPCSERÉP

# TER-DANI IC HRE

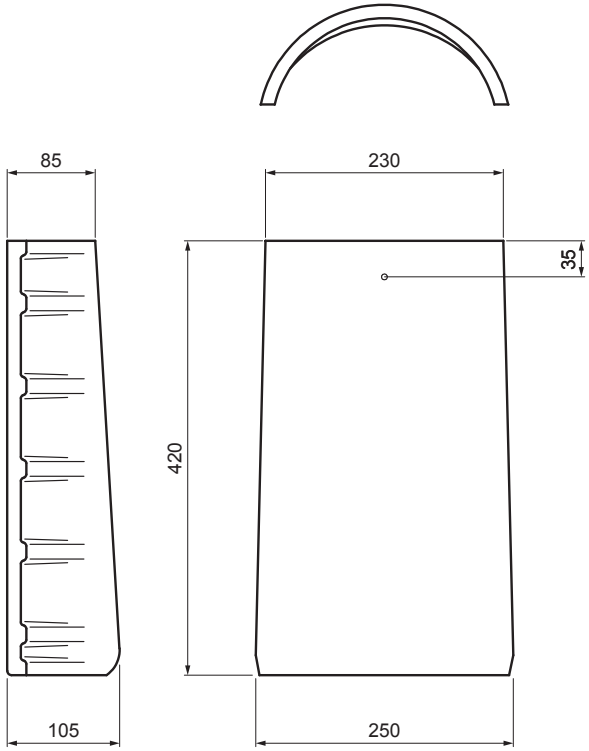

IC Szín : Fekete
Felületkezelés: INOVA

| Műszaki paraméterek | |
|---|---|
| Méretek | 250 / 230 x 420 mm |
| Fedési hosszúság | 370 mm (átfedéssel 5 cm) |
| Elemszükséglet | 2,8 db/m (átfedéssel 5 cm) |
| Átfedés | hossza 5 cm |
| Rögzítés | kúpcseréprögzítővel |
| Tömege | 4,70 kg/db |
| Csomagolás | 128 db |

| | | | | | |
|---|---|---|---|---|---|
| INDEX | VÁLTOZÁS | DÁTUM | ALÁÍRÁS | KJG QUALITY | TERRAN |
| ANYAGMÁRKA | | | H.O. | TÖMEG kg | MÉRET |
| MÉRET, FÉLKÉSZ TERMÉK | | | | | |
| SEGÉDBERENDEZÉS | | | | STN | OSZTÁLYOZÁSI SZÁM |
| KIDOLGOZTA | Ing. Kluska M. | | | MEGJEGYZÉS | POZÍCIÓSZÁM |
| KIPRÓBÁLTA | | | | | |
| TECHNOLÓGUS | TECHNOLÓGUS | | | KORÁBBI RAJZ | RAJZSZÁM |
| NÉV | DANUBIA kúpcserép | | | Lapok száma | TER-DANI IC HRE Lap |

Létrehozva: 11.02.2026 05:45:51

Műszaki változások fenntartva