MŰSZAKI LAP

ESŐLOPÓ SZŰRÖVEL

P-PZVS

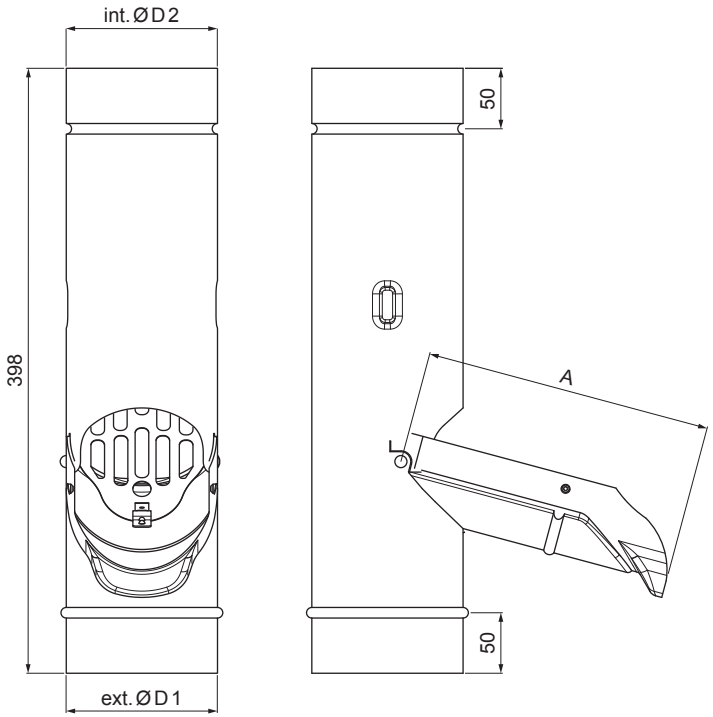

TZ Fastett acél – Zöld – RAL 6011

Méretek [mm]			
Névleges méret	A	Ø D 1	Ø D 2
80	150	80	80
100	190	100	100
120	230	120	120

INDEX / VÁLTOZÁS		DÁTUM	ALÁÍRÁS	KJG QUALITY ® / Scan code for 3D model
ANYAGMÁRKA		H.O.	TÖMEG kg	MÉRET
MÉRET, FÉLKÉSZ TERMÉK				
SEGÉDBERENDEZÉS			STN	OSZTÁLYOZÁSI SZÁM
KIDOLGOZTA Ing. Kluska M.			MEGJEGYZÉS	POZÍCIÓSZÁM
KIPRÓBÁLTA				
TECHNOLÓGUS	TECHNOLÓGUS		KORÁBBI RAJZ	RAJZSZÁM
NÉV Esőlopó szűrővel			Lapok száma P-PZVS Lap	

Létrehozva: 19.01.2026 23:03:06

Műszaki változások fenntartva