ТЕХНИЧЕСКИЙ ЛИСТ

КРЮК ДЛЯ СТРОПИЛЬНЫХ ЖЕЛОБОВ ПРЯМОУГОЛЬНОГО СЕЧЕНИЯ

WH-WHHK

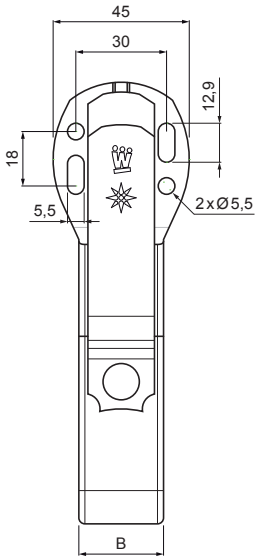

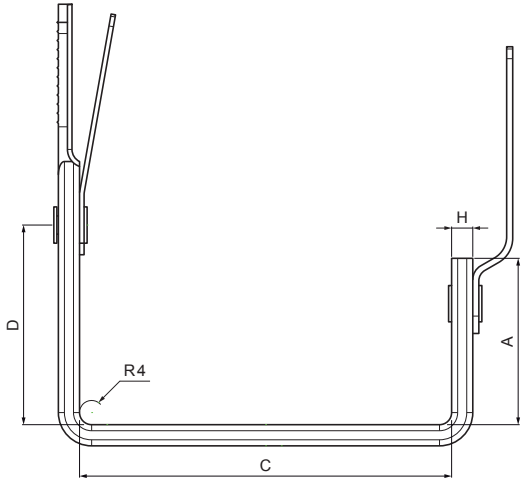

AN Лакированный алюминий – Антрацит – RAL 7016

Размеры [мм]				
Номинальный размер	A	B x H	C	D
250	38	28 x 7	87	48
333	55	28 x 7	123	66
400	68	28 x 7	153	82

КОД / ИЗМЕНЕНИЕ	ДАТА	ПОДПИСЬ	KJG QUALITY	Scan code for 3D model
БРЕНД ПРОИЗВОДИТЕЛЯ МАТЕРИАЛА		КЛАСС ОТХОДОВ	ВЕС кг	ШКАЛА
РАЗМЕР-ПОЛУФАБРИКАТ				
ВСПОМОГАТЕЛЬНОЕ ОБОРУДОВАНИЕ			STN	НОМЕР СОРТИРОВКИ
ИСПОЛНИТЕЛЬ Ing. Kluska M.			ПРИМЕЧАНИЕ	НОМЕР ПОЗИЦИИ
ПРОВЕРИЛ				
ТЕХНОЛОГ	ТЕХНОЛОГ		СТАРЫЙ ЧЕРТЕЖ	НОМЕР ЧЕРТЕЖА
НАИМЕНОВАНИЕ Крюк для стропильных желобов прямоугольного сечения			Количество листов WH-WHHK	Лист

Производитель оставляет за собой право на внесение в техническую документацию изменений

Создано: 04.06.2026 04:08:32