ТЕХНИЧЕСКИЙ ЛИСТ

ГРЕБЕНКА ДЛЯ ПОКРЫТИЯ

UNI-HRE

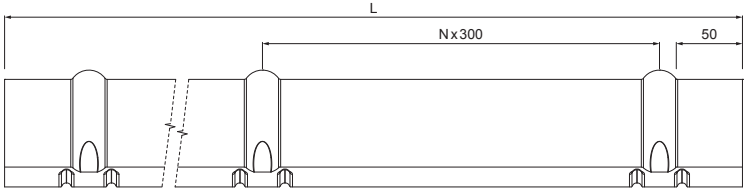

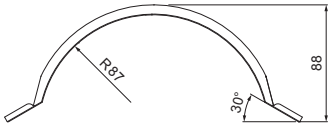

ДЕТАЛИ:

1. закругленная гребенка 2 м или 3 м
   ширина покрытия 1,864 м (2 м) а 2,936 м (3 м)
2. шуруп кровельного покрытия
   к ферме 4,8 x 20
3. кровельное покрытие
4. обрешетка крыши
5. противоположная обрешетка
6. стропила
7. водосточный лист
8. защитный вентиляционная лента
9. пленка
10. кровельный желоб
11. кровельный крюк

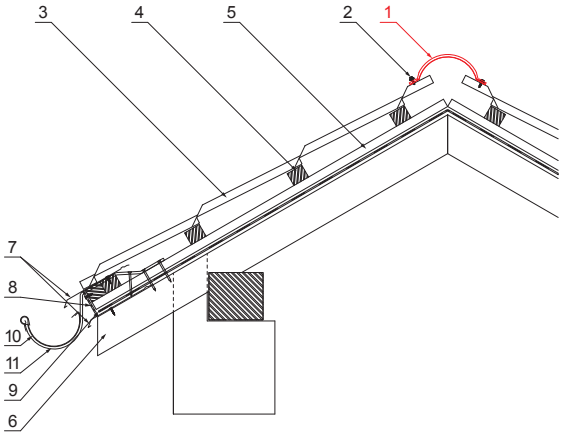

Размеры [мм]		
Длина [м]	L	N
2,0	1925	6

BHT Лакированная оцинковка – Белый алюминий темный – RAL 9007

КОД / ИЗМЕНЕНИЕ	ДАТА	ПОДПИСЬ	KJG QUALITY	Scan code for 3D model
БРЕНД ПРОИЗВОДИТЕЛЯ МАТЕРИАЛА		КЛАСС ОТХОДОВ	ВЕС кг	ШКАЛА
РАЗМЕР-ПОЛУФАБРИКАТ				
ВСПОМОГАТЕЛЬНОЕ ОБОРУДОВАНИЕ			STN	НОМЕР СОРТИРОВКИ
ИСПОЛНИТЕЛЬ Ing. Kluska M.			ПРИМЕЧАНИЕ	НОМЕР ПОЗИЦИИ
ПРОВЕРИЛ				
ТЕХНОЛОГ	ТЕХНОЛОГ		СТАРЫЙ ЧЕРТЕЖ	НОМЕР ЧЕРТЕЖА
НАИМЕНОВАНИЕ Гребенка для покрытия			UNI-HRE Количество листов	Лист

Производитель оставляет за собой право на внесение в техническую документацию изменений

Создано: 07.03.2026 11:56:43