ТЕХНИЧЕСКИЙ ЛИСТ

# АРОЧНЫЙ СНЕГОУЛОВИТЕЛЬ

# UNI-ZSO

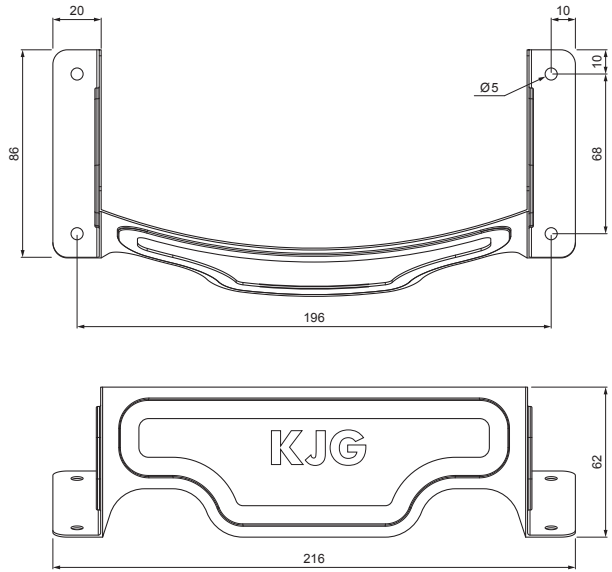

**ДЕТАЛИ:**

1. арочный снегоуловитель
2. шуруп кровельного покрытия к ферме 4,8 x 35
3. шуруп кровельного покрытия к ферме 4,8 x 60
4. прокладка EPDM 20 x 86 x 3
5. кровельное покрытие
6. обрешетка крыши
7. противоположная обрешетка
8. стропила
9. водосточный лист
10. защитный вентиляционная лента
11. пленка
12. кровельный желоб
13. кровельный крюк

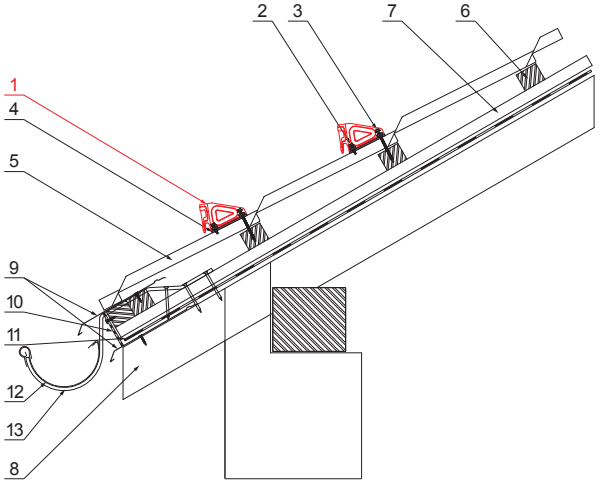


TZ Лакированная оцинковка – Трава зеленая – RAL 6011

| | | | | | |
|---|---|---|---|---|---|
| КОД / ИЗМЕНЕНИЕ | | ДАТА | ПОДПИСЬ | KJG QUALITY | Scan code for 3D model |
| БРЕНД ПРОИЗВОДИТЕЛЯ МАТЕРИАЛА | | | КЛАСС ОТХОДОВ | ВЕС кг | ШКАЛА |
| РАЗМЕР-ПОЛУФАБРИКАТ | | | | | |
| ВСПОМОГАТЕЛЬНОЕ ОБОРУДОВАНИЕ | | | | STN | НОМЕР СОРТИРОВКИ |
| ИСПОЛНИТЕЛЬ Ing. Kluska M. | | | | ПРИМЕЧАНИЕ | НОМЕР ПОЗИЦИИ |
| ПРОВЕРИЛ | | | | | |
| ТЕХНОЛОГ | ТЕХНОЛОГ | | | СТАРЫЙ ЧЕРТЕЖ | НОМЕР ЧЕРТЕЖА |
| НАИМЕНОВАНИЕ Арочный снегоуловитель | | | | Количество листов UNI-ZSO | Лист |

Производитель оставляет за собой право на внесение в техническую документацию изменений

Создано: 19.01.2026 20:21:38