ТЕХНИЧЕСКИЙ ЛИСТ

АРОЧНЫЙ СНЕГОУЛОВИТЕЛЬ

UNI-ZSO

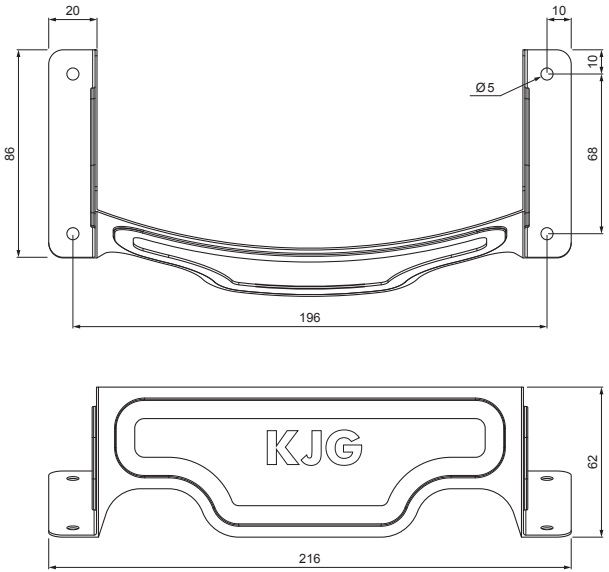

ДЕТАЛИ:

1. арочный снегоуловитель
2. шуруп кровельного покрытия к ферме 4,8 x 35
3. шуруп кровельного покрытия к ферме 4,8 x 60
4. прокладка EPDM 20 x 86 x 3
5. кровельное покрытие
6. обрешетка крыши
7. противоположная обрешетка
8. стропила
9. водосточный лист
10. защитный вентиляционная лента
11. пленка
12. кровельный желоб
13. кровельный крюк

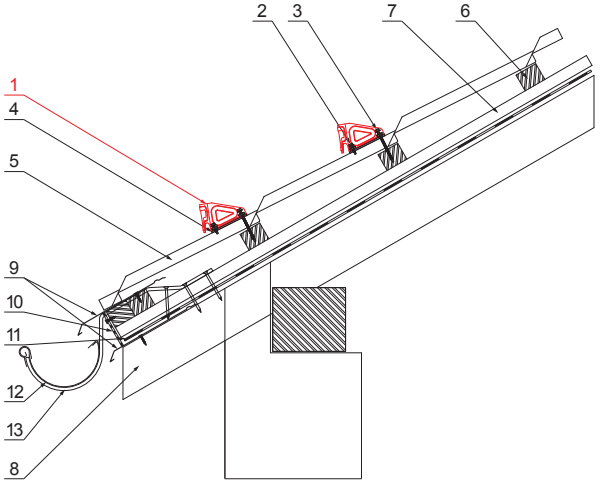

ICM Лакированная оцинковка MATT – Насыщенный черный MATT – RAL 9005

КОД / ИЗМЕНЕНИЕ		ДАТА	ПОДПИСЬ	KJG QUALITY	Scan code for 3D model
БРЕНД ПРОИЗВОДИТЕЛЯ МАТЕРИАЛА			КЛАСС ОТХОДОВ	ВЕС кг	ШКАЛА
РАЗМЕР-ПОЛУФАБРИКАТ					
ВСПОМОГАТЕЛЬНОЕ ОБОРУДОВАНИЕ				STN	НОМЕР СОРТИРОВКИ
ИСПОЛНИТЕЛЬ Ing. Kluska M.				ПРИМЕЧАНИЕ	НОМЕР ПОЗИЦИИ
ПРОВЕРИЛ					
ТЕХНОЛОГ	ТЕХНОЛОГ			СТАРЫЙ ЧЕРТЕЖ	НОМЕР ЧЕРТЕЖА
НАИМЕНОВАНИЕ Арочный снегоуловитель				UNI-ZSO	
				Количество листов	Лист

Производитель оставляет за собой право на внесение в техническую документацию изменений

Создано: 19.01.2026 11:29:39