ТЕХНИЧЕСКИЙ ЛИСТ

СНЕГОУЛОВИТЕЛЬ

UNI-ZS

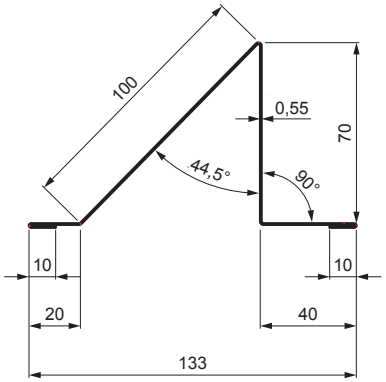

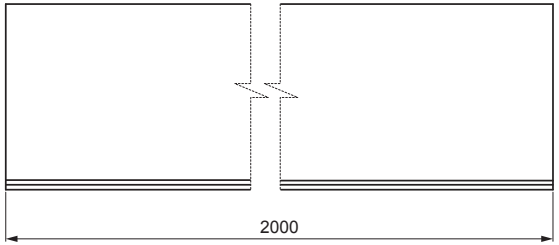

SK Лакированная оцинковка – Слоновая кость – RAL 1015

ДЕТАЛИ:

1. снегоуловитель
2. арматура снегоуловителя
3. шуруп кровельного покрытия к ферме 4,8 x 35
4. шуруп кровельного покрытия к ферме 4,8 x 60
5. прокладка EPDM 25 x 40 x 3
6. кровельное покрытие
7. обрешетка крыши
8. противоположная обрешетка
9. стропила
10. водосточный лист
11. защитный вентиляционная лента
12. пленка
13. кровельный желоб
14. кровельный крюк

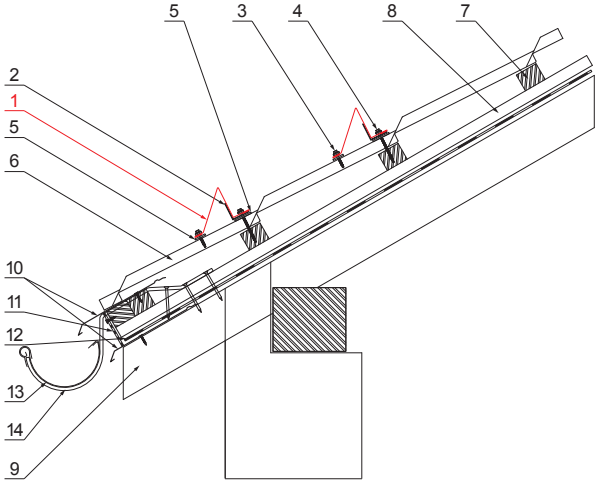

КОД / ИЗМЕНЕНИЕ		ДАТА	ПОДПИСЬ	KJG QUALITY	Scan code for 3D model
БРЕНД ПРОИЗВОДИТЕЛЯ МАТЕРИАЛА			КЛАСС ОТХОДОВ	ВЕС кг	ШКАЛА
РАЗМЕР-ПОЛУФАБРИКАТ					
ВСПОМОГАТЕЛЬНОЕ ОБОРУДОВАНИЕ				STN	НОМЕР СОРТИРОВКИ
ИСПОЛНИТЕЛЬ Ing. Kluska M.				ПРИМЕЧАНИЕ	НОМЕР ПОЗИЦИИ
ПРОВЕРИЛ					
ТЕХНОЛОГ	ТЕХНОЛОГ			СТАРЫЙ ЧЕРТЕЖ	НОМЕР ЧЕРТЕЖА
НАИМЕНОВАНИЕ Снегоуловитель				Количество листов UNI-ZS	Лист

Производитель оставляет за собой право на внесение в техническую документацию изменений

Создано: 20.01.2026 04:00:15