ТЕХНИЧЕСКИЙ ЛИСТ

# СНЕГОУЛОВИТЕЛЬ

# UNI-ZS

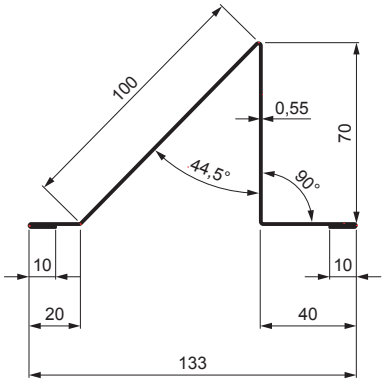


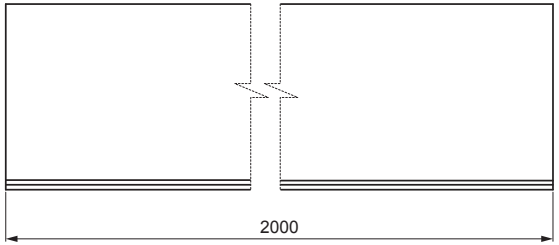

**ДЕТАЛИ:**

1. снегоуловитель
2. арматура снегоуловителя
3. шуруп кровельного покрытия к ферме 4,8 x 35
4. шуруп кровельного покрытия к ферме 4,8 x 60
5. прокладка EPDM 25 x 40 x 3
6. кровельное покрытие
7. обрешетка крыши
8. противоположная обрешетка
9. стропила
10. водосточный лист
11. защитный вентиляционная лента
12. пленка
13. кровельный желоб
14. кровельный крюк

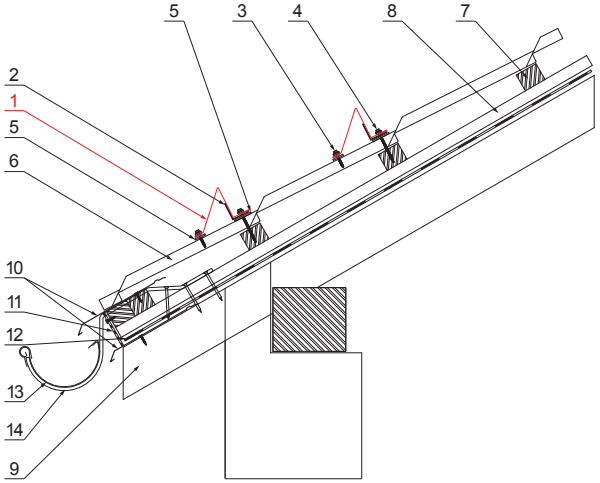


ICM Лакированная оцинковка MATT – Насыщенный черный MATT – RAL 9005

| | | | | | |
|---|---|---|---|---|---|
| КОД / ИЗМЕНЕНИЕ | | ДАТА | ПОДПИСЬ | KJG QUALITY | Scan code for 3D model |
| БРЕНД ПРОИЗВОДИТЕЛЯ МАТЕРИАЛА | | | КЛАСС ОТХОДОВ | ВЕС кг | ШКАЛА |
| РАЗМЕР-ПОЛУФАБРИКАТ | | | | | |
| ВСПОМОГАТЕЛЬНОЕ ОБОРУДОВАНИЕ | | | | STN | НОМЕР СОРТИРОВКИ |
| ИСПОЛНИТЕЛЬ Ing. Kluska M. | | | | ПРИМЕЧАНИЕ | НОМЕР ПОЗИЦИИ |
| ПРОВЕРИЛ | | | | | |
| ТЕХНОЛОГ | ТЕХНОЛОГ | | | СТАРЫЙ ЧЕРТЕЖ | НОМЕР ЧЕРТЕЖА |
| НАИМЕНОВАНИЕ Снегоуловитель | | | | Количество листов UNI-ZS | Лист |

Производитель оставляет за собой право на внесение в техническую документацию изменений

Создано: 03.12.2025 23:30:30