ТЕХНИЧЕСКИЙ ЛИСТ

КРОВЕЛЬНАЯ ВЕНТИЛЯЦИЯ UNI 1 Ø 150 MM

SD-EUV N25

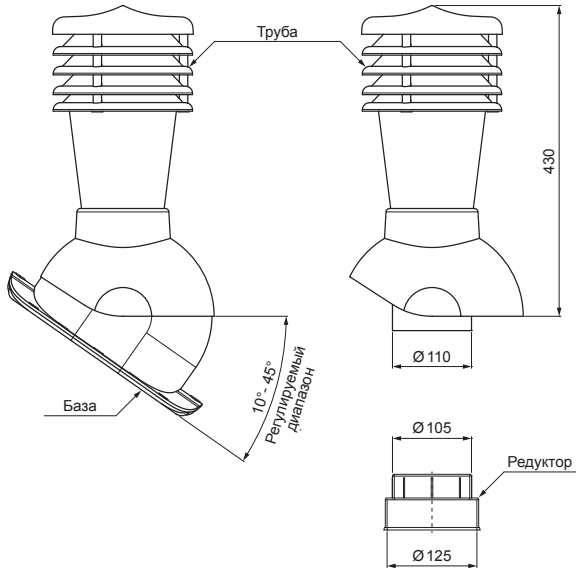

СОДЕРЖИМОЕ УПАКОВКИ:

- база с бутиловым уплотнением
- труба
- редуктор
- винты фермы 16 шт.

ДЕТАЛИ:

1. кровельная вентиляция
2. шланг с зажимом
3. шуруп кровельного покрытия к ферме 4,8 x 35
4. кровельное покрытие
5. обрешетка крыши
6. противоположная обрешетка
7. стропила
8. водосточный лист
9. защитный вентиляционная лента
10. пленка
11. кровельный желоб
12. ровельный крюк
13. вентиляционная труба ПВХ

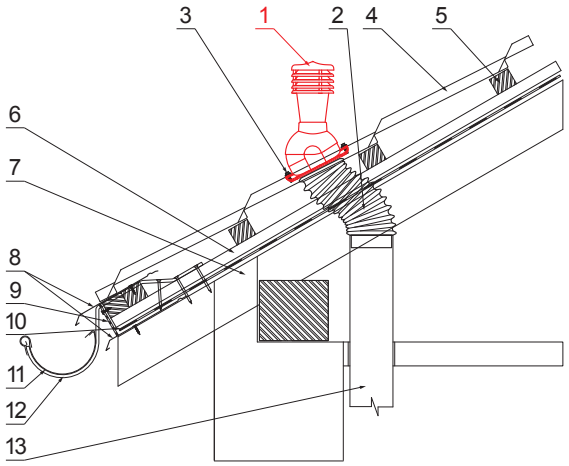

AN ПВХ – Антрацит – RAL 7016

КОД / ИЗМЕНЕНИЕ / ДАТА / ПОДПИСЬ		KJG QUALITY	Scan code for 3D model
БРЕНД ПРОИЗВОДИТЕЛЯ МАТЕРИАЛА	КЛАСС ОТХОДОВ	ВЕС кг	ШКАЛА
РАЗМЕР-ПОЛУФАБРИКАТ			
ВСПОМОГАТЕЛЬНОЕ ОБОРУДОВАНИЕ		STN	НОМЕР СОРТИРОВКИ
ИСПОЛНИТЕЛЬ Ing. Kluska M.		ПРИМЕЧАНИЕ	НОМЕР ПОЗИЦИИ
ПРОВЕРИЛ			
ТЕХНОЛОГ	ТЕХНОЛОГ	СТАРЫЙ ЧЕРТЕЖ	НОМЕР ЧЕРТЕЖА
НАИМЕНОВАНИЕ Кровельная вентиляция UNI 1 Ø 150 mm		Количество листов SD-EUV N25	Лист

Производитель оставляет за собой право на внесение в техническую документацию изменений

Создано: 06.03.2026 17:38:59