ТЕХНИЧЕСКИЙ ЛИСТ

ГРЕБЕНКА ДЛЯ ПОКРЫТИЯ

W-UNI HRE

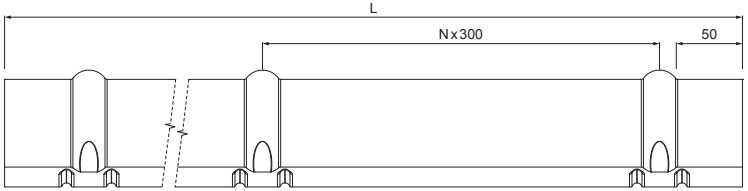

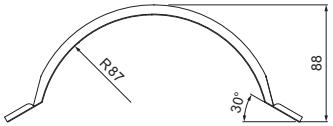

ДЕТАЛИ:

1. закругленная гребенка 2 м или 3 м
   ширина покрытия 1,864 м (2 м) а 2,936 м (3 м)
2. шуруп кровельного покрытия
   к ферме 4,8 x 20
3. кровельное покрытие
4. обрешетка крыши
5. противоположная обрешетка
6. стропила
7. водосточный лист
8. защитный вентиляционная лента
9. пленка
10. кровельный желоб
11. кровельный крюк

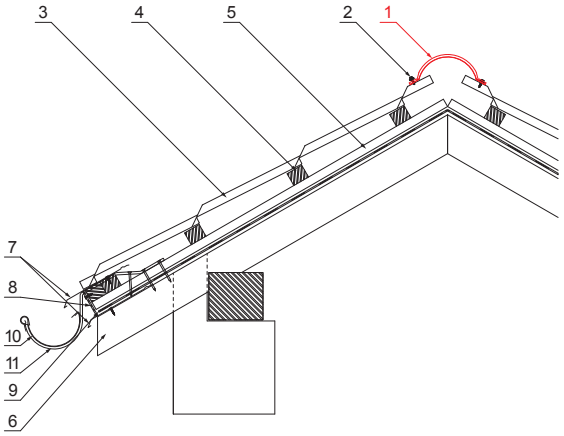

Размеры [мм]		
Длина [м]	L	N
2,0	1925	6

B Лакированный алюминий – Белый – RAL 9010

КОД / ИЗМЕНЕНИЕ		ДАТА	ПОДПИСЬ	KJG QUALITY	Scan code for 3D model
БРЕНД ПРОИЗВОДИТЕЛЯ МАТЕРИАЛА			КЛАСС ОТХОДОВ	ВЕС кг	ШКАЛА
РАЗМЕР-ПОЛУФАБРИКАТ					
ВСПОМОГАТЕЛЬНОЕ ОБОРУДОВАНИЕ				STN	НОМЕР СОРТИРОВКИ
ИСПОЛНИТЕЛЬ Ing. Kluska M.				ПРИМЕЧАНИЕ	НОМЕР ПОЗИЦИИ
ПРОВЕРИЛ					
ТЕХНОЛОГ	ТЕХНОЛОГ			СТАРЫЙ ЧЕРТЕЖ	НОМЕР ЧЕРТЕЖА
НАИМЕНОВАНИЕ Гребенка для покрытия				Количество листов W-UNI HRE	Лист

Производитель оставляет за собой право на внесение в техническую документацию изменений

Создано: 20.01.2026 04:06:44