ТЕХНИЧЕСКИЙ ЛИСТ

УЛОВИТЕЛЬ-ДЕРЖАТЕЛЬ ДЛЯ ТРАПЕЦИЕВИДНОГО ПРОФИЛЯ С ДВУМЯ ОТВЕРСТИЯМИ

ZS-TR WSZTR 2/35

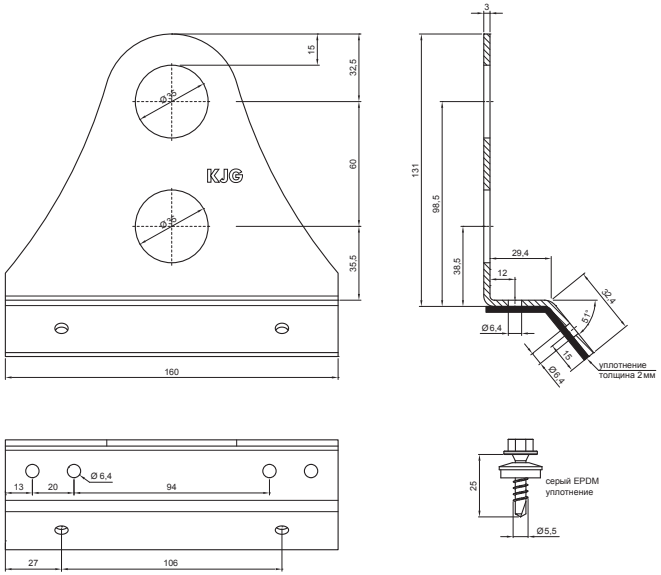

УПАКОВКА:

- трапециевидный держатель на 2 отверстие – 1 шт.
- винт из нержавеющей стали Ø 5,5 x 25 – 6 шт.

ДЕТАЛИ:

1. уловитель-держатель для трапециевидного профиля с двумя отверстиями
2. труба
3. муфта ПВХ универсальная для соединения снегоуловителя
4. заглушка ПВХ для снегоуловителя
5. ледокол для трапециевидного профиля
6. втулка из ПВХ для ледокола

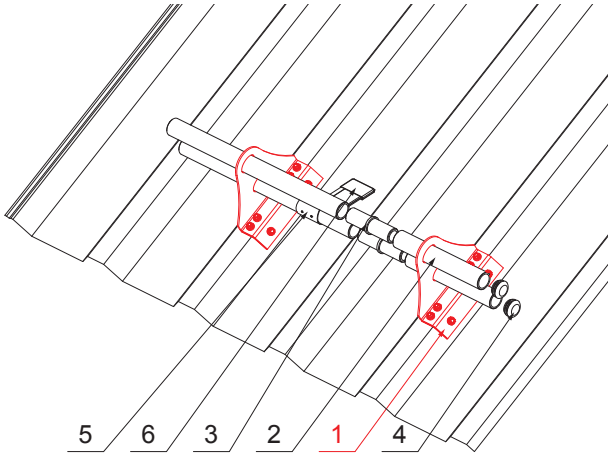

W Алюминий – Natur

КОД / ИЗМЕНЕНИЕ		ДАТА	ПОДПИСЬ	KJG QUALITY	Scan code for 3D model
БРЕНД ПРОИЗВОДИТЕЛЯ МАТЕРИАЛА			КЛАСС ОТХОДОВ	ВЕС кг	ШКАЛА
РАЗМЕР-ПОЛУФАБРИКАТ					
ВСПОМОГАТЕЛЬНОЕ ОБОРУДОВАНИЕ				STN	НОМЕР СОРТИРОВКИ
ИСПОЛНИТЕЛЬ Ing. Kluska M.				ПРИМЕЧАНИЕ	НОМЕР ПОЗИЦИИ
ПРОВЕРИЛ					
ТЕХНОЛОГ	ТЕХНОЛОГ			СТАРЫЙ ЧЕРТЕЖ	НОМЕР ЧЕРТЕЖА
НАИМЕНОВАНИЕ Уловитель-держатель для трапециевидного профиля с двумя отверстиями				Количество листов ZS-TR WSZTR 2/35	Лист

Производитель оставляет за собой право на внесение в техническую документацию изменений

Создано: 06.06.2026 16:50:44