ТЕХНИЧЕСКИЙ ЛИСТ

СНЕГОУЛОВИТЕЛЬ С ДВУМЯ ОТВЕРСТИЯМИ ZS-CLICK ND 2

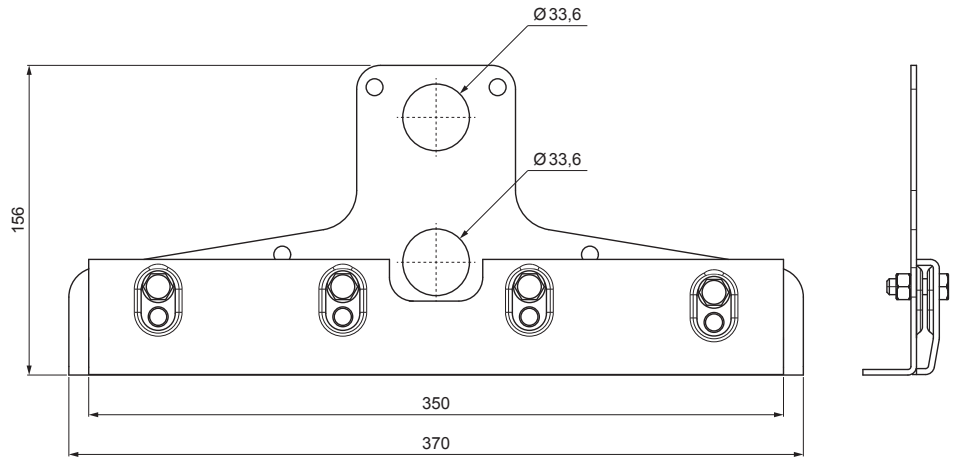

ДЕТАЛИ:

1. снегоуловитель с двумя отверстиями
2. труба для крепления на фальцевое покрытие
3. муфта ПВХ универсальная для соединения снегоуловителя
4. заглушка ПВХ для снегоуловителя

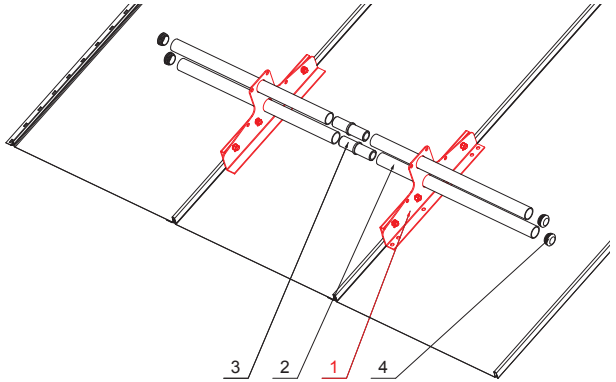

AN Лакированная оцинковка – Антрацит – RAL 7016

КОД / ИЗМЕНЕНИЕ	ДАТА	ПОДПИСЬ	KJG QUALITY	Scan code for 3D model
БРЕНД ПРОИЗВОДИТЕЛЯ МАТЕРИАЛА		КЛАСС ОТХОДОВ	ВЕС кг	ШКАЛА
РАЗМЕР-ПОЛУФАБРИКАТ				
ВСПОМОГАТЕЛЬНОЕ ОБОРУДОВАНИЕ			STN	НОМЕР СОРТИРОВКИ
ИСПОЛНИТЕЛЬ Ing. Kluska M.			ПРИМЕЧАНИЕ	НОМЕР ПОЗИЦИИ
ПРОВЕРИЛ				
ТЕХНОЛОГ	ТЕХНОЛОГ		СТАРЫЙ ЧЕРТЕЖ	НОМЕР ЧЕРТЕЖА
НАИМЕНОВАНИЕ Снегоуловитель с двумя отверстиями			Количество листов ZS-CLICK ND 2	Лист

Производитель оставляет за собой право на внесение в техническую документацию изменений

Создано: 06.06.2026 07:57:54