ТЕХНИЧЕСКИЙ ЛИСТ

ДВУСТОРОННЯЯ БУТИЛОВАЯ ЛЕНТА

SD-EUV D-BUTYL

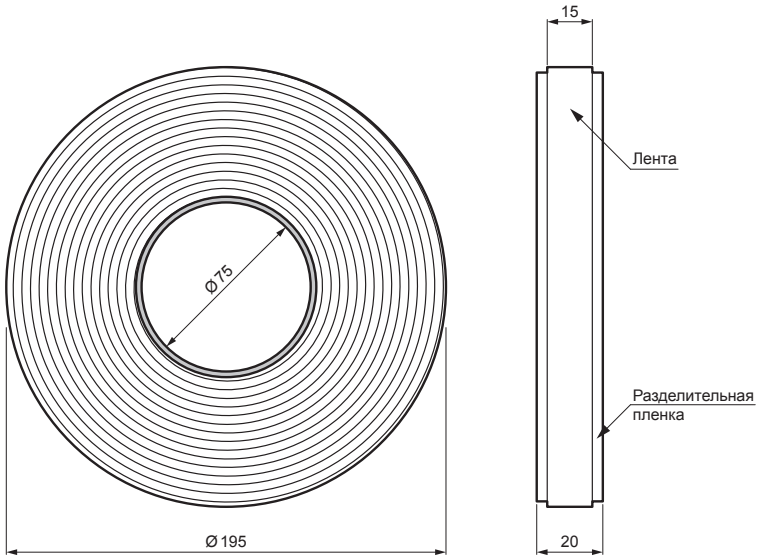

Двухсторонняя бутиловая лента Eurovent BUTYL предназначена для соединения и герметизации пароизоляционной пленки, кровельной мембраны, базовой пленки и других строительных изделий на основе пластмасс. Изготовлен на основе бутила, без растворителей, защищен слоем фольги.

Синтетический термопластичный каучук

Технические характеристики	
Размеры ленты (Ш x В x Г)	15 мм x 1 мм x 25 пм
Ширина разделительной пленки	20 мм
Плотность	1,71 ± 0,05 g/см³ EN ISO 1183 - 1
Устойчивость к разрыву	>25 N/24 мм (36 ± 10) (180°, 300 мм/мин) EN 1939
Термостойкость	-40 °C до +90 °C
Цвет	Серый
Масса	0,678 кг

КОД / ИЗМЕНЕНИЕ	ДАТА	ПОДПИСЬ	KJG QUALITY	Scan code for 3D model
БРЕНД ПРОИЗВОДИТЕЛЯ МАТЕРИАЛА		КЛАСС ОТХОДОВ	ВЕС кг	ШКАЛА
РАЗМЕР-ПОЛУФАБРИКАТ				
ВСПОМОГАТЕЛЬНОЕ ОБОРУДОВАНИЕ			STN	НОМЕР СОРТИРОВКИ
ИСПОЛНИТЕЛЬ Ing. Kluska M.			ПРИМЕЧАНИЕ	НОМЕР ПОЗИЦИИ
ПРОВЕРИЛ				
ТЕХНОЛОГ	ТЕХНОЛОГ		СТАРЫЙ ЧЕРТЕЖ	НОМЕР ЧЕРТЕЖА
НАИМЕНОВАНИЕ Двусторонняя бутиловая лента			SD-EUV D-BUTYL	
			Количество листов	Лист

Производитель оставляет за собой право на внесение в техническую документацию изменений

Создано: 05.03.2026 20:40:18