ТЕХНИЧЕСКИЙ ЛИСТ

ПАЯЛЬНЫЙ МОЛОТОК 325 г

KNS-MASC LKH SPECIAL

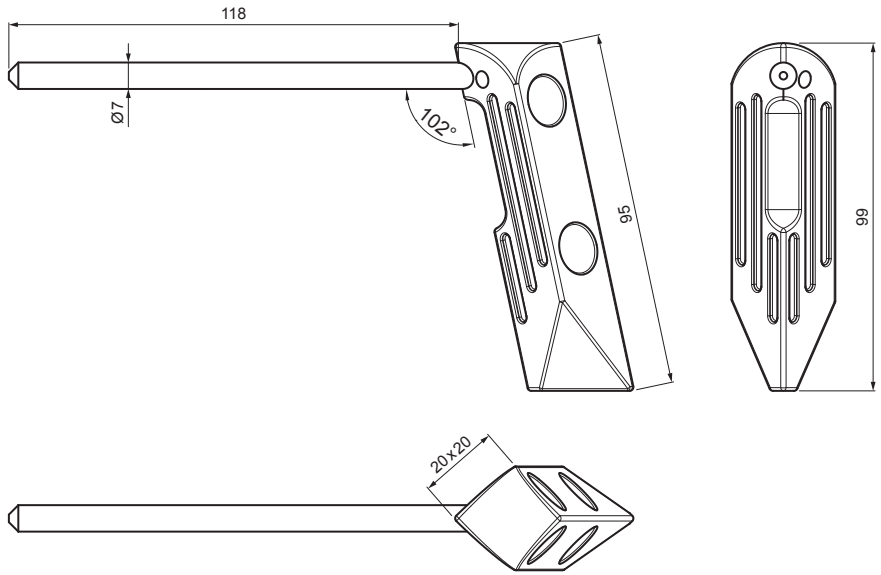

ОПИСАНИЕ:

- паяльный молоток немецкой компании **MASC** с обозначением **LKH SPECIAL**
- длительная обработка поверхности обеспечивает повышенную долговечность и стойкость
- рабочая температура достигается за 45 секунд
- очень хорошее накопление тепла, т.е. более высокая способность накопления тепла
- низкий расход газа
- не требуется предварительное лужение, опиливание или ковка
- очищать только влажной тряпкой, не промывать водой
- не использовать соляную кислоту!
- вес: 325 г

ДЕТАЛИ:

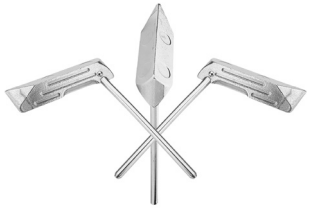

КОД / ИЗМЕНЕНИЕ		ДАТА	ПОДПИСЬ	KJG QUALITY	Scan code for 3D model
БРЕНД ПРОИЗВОДИТЕЛЯ МАТЕРИАЛА			КЛАСС ОТХОДОВ	ВЕС кг	ШКАЛА
РАЗМЕР-ПОЛУФАБРИКАТ					
ВСПОМОГАТЕЛЬНОЕ ОБОРУДОВАНИЕ				STN	НОМЕР СОРТИРОВКИ
ИСПОЛНИТЕЛЬ Ing. Kluska M.				ПРИМЕЧАНИЕ	НОМЕР ПОЗИЦИИ
ПРОВЕРИЛ					
ТЕХНОЛОГ	ТЕХНОЛОГ			СТАРЫЙ ЧЕРТЕЖ	НОМЕР ЧЕРТЕЖА
НАИМЕНОВАНИЕ Паяльный молоток 325 г				KNS-MASC LKH SPECIAL	
				Количество листов	Лист

Производитель оставляет за собой право на внесение в техническую документацию изменений

Создано: 05.06.2026 17:35:47