ТЕХНИЧЕСКИЙ ЛИСТ

КРАЙНЯЯ ЧЕРЕПИЦА ПРАВАЯ DANUBIA TER-DANI TH SKKRP

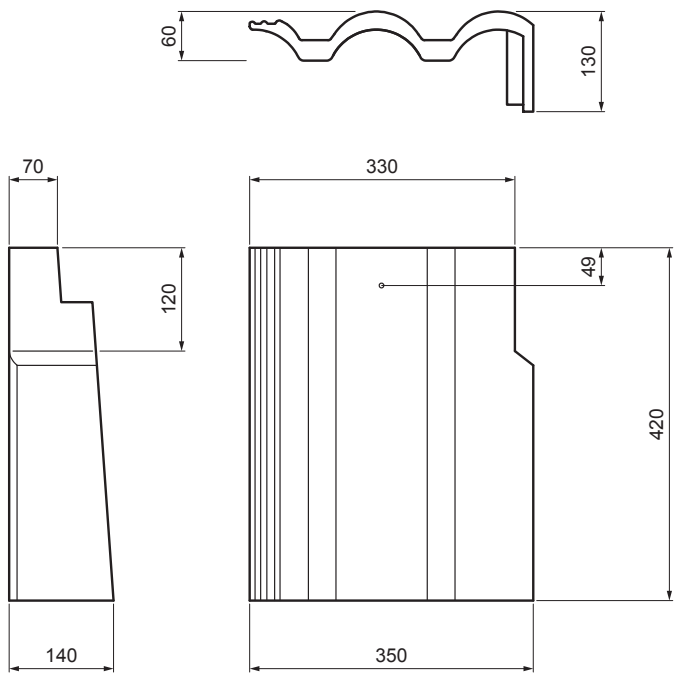

TH Цвет : Темно коричневый
Поверхностная обработка: INOVA

Технические параметры	
Размеры	350 x 420 мм
Ширина покрытия	350 – 420 мм
Расход элементов	2,9 – 3,3 шт./пм
Возможность укладки	расстояние между ламелями составляет 30,5 – 34 см
Масса	6,90 кг/шт.
Паковка	28 шт.

КОД	ИЗМЕНЕНИЕ	ДАТА	ПОДПИСЬ	KJG QUALITY	TERRAN
БРЕНД ПРОИЗВОДИТЕЛЯ МАТЕРИАЛА			КЛАСС ОТХОДОВ	ВЕС кг	ШКАЛА
РАЗМЕР-ПОЛУФАБРИКАТ					
ВСПОМОГАТЕЛЬНОЕ ОБОРУДОВАНИЕ				STN	НОМЕР СОРТИРОВКИ
ИСПОЛНИТЕЛЬ Ing. Kluska M.				ПРИМЕЧАНИЕ	НОМЕР ПОЗИЦИИ
ПРОВЕРИЛ					
ТЕХНОЛОГ	ТЕХНОЛОГ			СТАРЫЙ ЧЕРТЕЖ	НОМЕР ЧЕРТЕЖА
НАИМЕНОВАНИЕ Крайняя черепица правая DANUBIA				Количество листов TER-DANI TH SKKRP	Лист

Производитель оставляет за собой право на внесение в техническую документацию изменений

Создано: 29.03.2026 03:34:07