ТЕХНИЧЕСКИЙ ЛИСТ

# КОНЬКОВЫЙ ЭЛЕМЕНТ DANUBIA Y-ОБРАЗНОЙ ФОРМЫ

# TER-DANI IC HREY

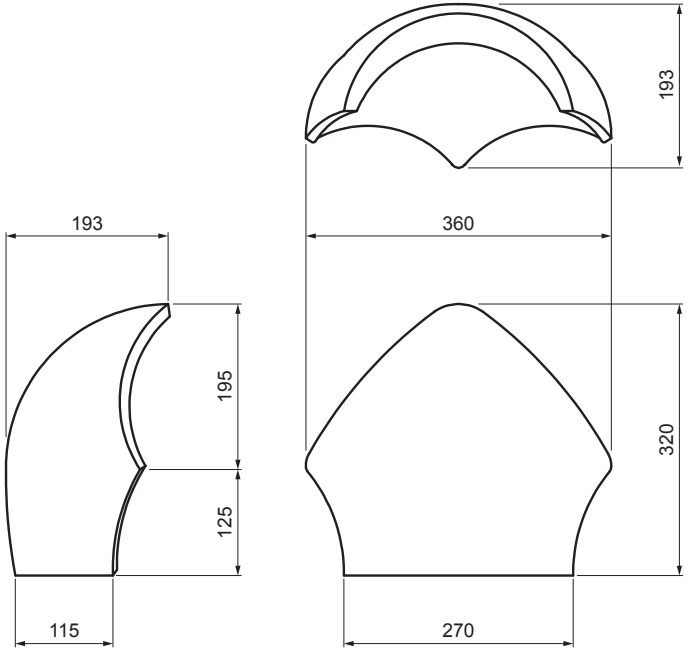

IC Цвет : Насыщенный черный
Поверхностная обработка: INOVA

| Технические параметры | |
|---|---|
| Размеры | 320 x 360 мм |
| Расход материала | 1 шт. / на точку контакта |
| Покрытие | минимум 5 см с каждой стороны |
| Крепление | герметизирующим гвоздем |
| Масса | 7 кг/шт. |
| Паковка | 32 шт. |

| | | | | |
|---|---|---|---|---|
| КОД / ИЗМЕНЕНИЕ | ДАТА | ПОДПИСЬ | KJG QUALITY | TERRAN |
| БРЕНД ПРОИЗВОДИТЕЛЯ МАТЕРИАЛА | | КЛАСС ОТХОДОВ | ВЕС кг | ШКАЛА |
| РАЗМЕР-ПОЛУФАБРИКАТ | | | | |
| ВСПОМОГАТЕЛЬНОЕ ОБОРУДОВАНИЕ | | | STN | НОМЕР СОРТИРОВКИ |
| ИСПОЛНИТЕЛЬ Ing. Kluska M. | | | ПРИМЕЧАНИЕ | НОМЕР ПОЗИЦИИ |
| ПРОВЕРИЛ | | | | |
| ТЕХНОЛОГ | ТЕХНОЛОГ | | СТАРЫЙ ЧЕРТЕЖ | НОМЕР ЧЕРТЕЖА |
| НАИМЕНОВАНИЕ Коньковый элемент DANUBIA Y-образной формы | | | Количество листов TER-DANI IC HREY | Лист |

Производитель оставляет за собой право на внесение в техническую документацию изменений

Создано: 13.05.2026 15:48:46