ТЕХНИЧЕСКИЙ ЛИСТ

КОНЬКОВЫЙ ЭЛЕМЕНТ X DANUBIA

TER-DANI TH HREX

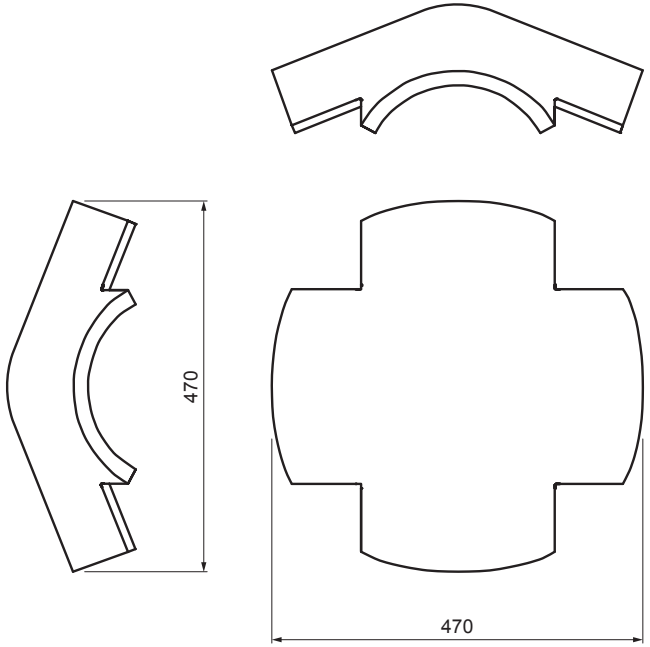

TH Цвет : Темно коричневый
Поверхностная обработка: INOVA

Технические параметры	
Размеры	508 x 508 мм
Расход материала	1 шт. / на точку контакта
Покрытие	минимум 5 см с каждой стороны
Крепление	герметизирующим гвоздем
Масса	14 кг/шт.
Паковка	16 шт.

КОД / ИЗМЕНЕНИЕ	ДАТА	ПОДПИСЬ	KJG QUALITY	TERRAN
БРЕНД ПРОИЗВОДИТЕЛЯ МАТЕРИАЛА		КЛАСС ОТХОДОВ	ВЕС кг	ШКАЛА
РАЗМЕР-ПОЛУФАБРИКАТ				
ВСПОМОГАТЕЛЬНОЕ ОБОРУДОВАНИЕ			STN	НОМЕР СОРТИРОВКИ
ИСПОЛНИТЕЛЬ Ing. Kluska M.			ПРИМЕЧАНИЕ	НОМЕР ПОЗИЦИИ
ПРОВЕРИЛ				
ТЕХНОЛОГ	ТЕХНОЛОГ		СТАРЫЙ ЧЕРТЕЖ	НОМЕР ЧЕРТЕЖА
НАИМЕНОВАНИЕ Коньковый элемент X DANUBIA			Количество листов TER-DANI TH HREX	Лист

Производитель оставляет за собой право на внесение в техническую документацию изменений

Создано: 13.05.2026 15:48:13