ТЕХНИЧЕСКИЙ ЛИСТ

МУФТА М 10

M-MOB

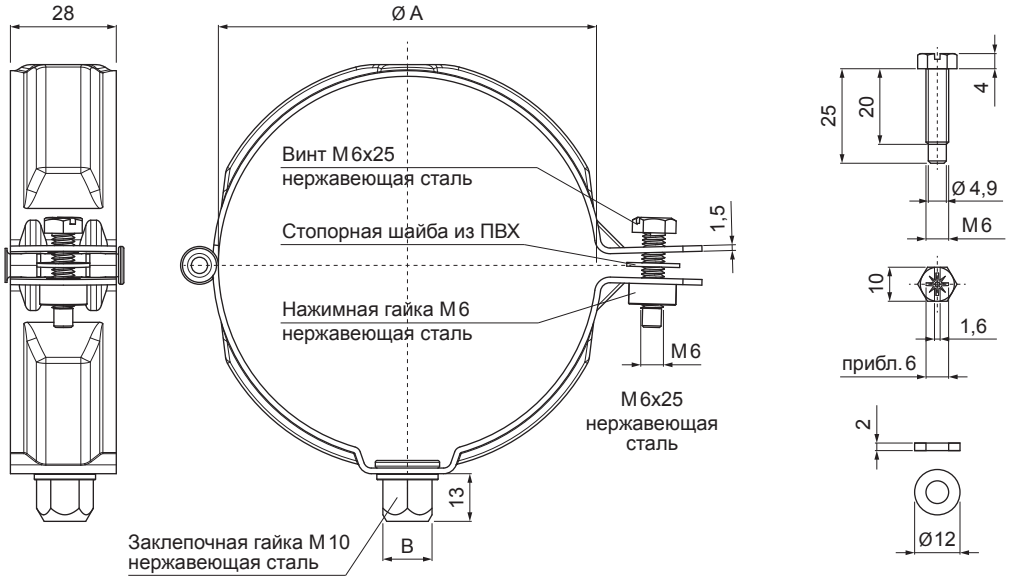

M Медь – Natur

Размеры [мм]		
Номинальный размер	Ø A	B
60	60	13
80	80	13
100	100	13
120	120	13
150	150	13

КОД / ИЗМЕНЕНИЕ		ДАТА	ПОДПИСЬ	KJG QUALITY ® — Scan code for 3D model
БРЕНД ПРОИЗВОДИТЕЛЯ МАТЕРИАЛА			КЛАСС ОТХОДОВ	ВЕС кг / ШКАЛА
РАЗМЕР-ПОЛУФАБРИКАТ				
ВСПОМОГАТЕЛЬНОЕ ОБОРУДОВАНИЕ				STN / НОМЕР СОРТИРОВКИ
ИСПОЛНИТЕЛЬ Ing. Kluska M.				ПРИМЕЧАНИЕ / НОМЕР ПОЗИЦИИ
ПРОВЕРИЛ				
ТЕХНОЛОГ	ТЕХНОЛОГ			СТАРЫЙ ЧЕРТЕЖ / НОМЕР ЧЕРТЕЖА
НАИМЕНОВАНИЕ Муфта М 10				Количество листов / M-MOB / Лист

Производитель оставляет за собой право на внесение в техническую документацию изменений

Создано: 07.03.2026 02:22:39