TEHNIČNI LIST

ZAŠČITNA CEV Z REVIZIJSKO ODPRTINO

W-WOZR 120

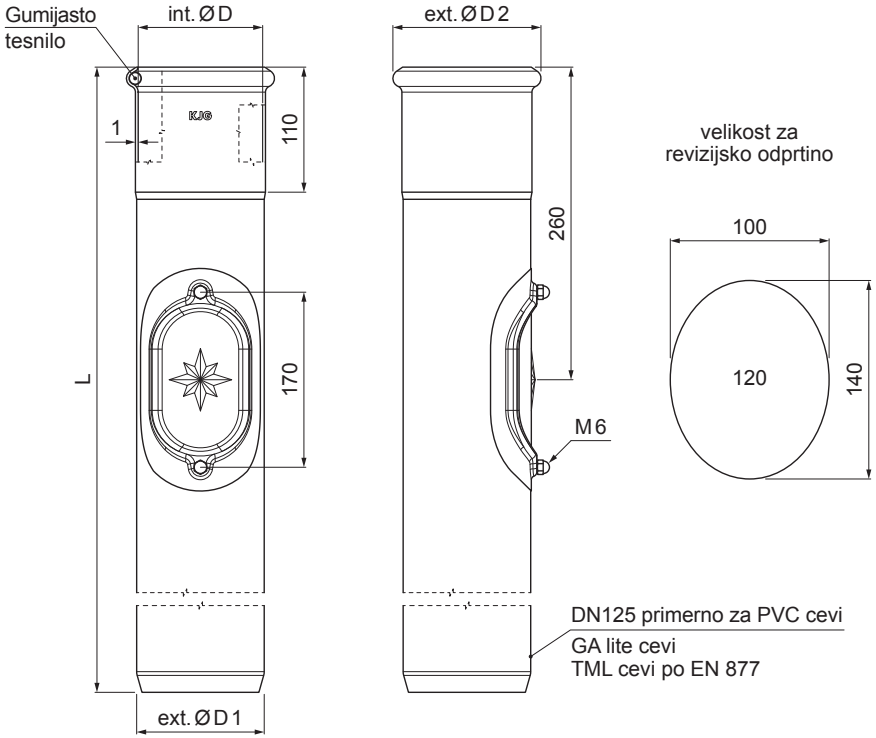

AN Barva : Aluminij barvni – Antracit – RAL 7016
Material: Pocinkano – Natur

Dimenzije [mm]				
Nominalna velikost	ØD	ØD1	ØD2	L
120	120	125	143	1000
120	120	125	143	1500

INDEKS / SPREMEMBA		DATUM	PODPIS	KJG QUALITY ® — Scan code for 3D model
OZN. MAT.			R.O.	MASA kg / MER.
DIM.–POLIZD.				
POM. OPR.				STN / RAZVRS.ŠT.
SEST.	Ing. Kluska M.			OP. / ŠT.POZICIJE
PREIZK.				
TEHNOL.	TEHNOL.			STARA SK. / ŠT.SK.
NAZIV	Zaščitna cev z revizijsko odprtino			Št. strani / W-WOZR 120 / Str.

Kreirano: 20.01.2026 00:06:52

Tehnične spremembe pridržane