TEHNIČNI LIST

KLJUKA ZA LEŽEČI ŽLEB

W.15-WHSG

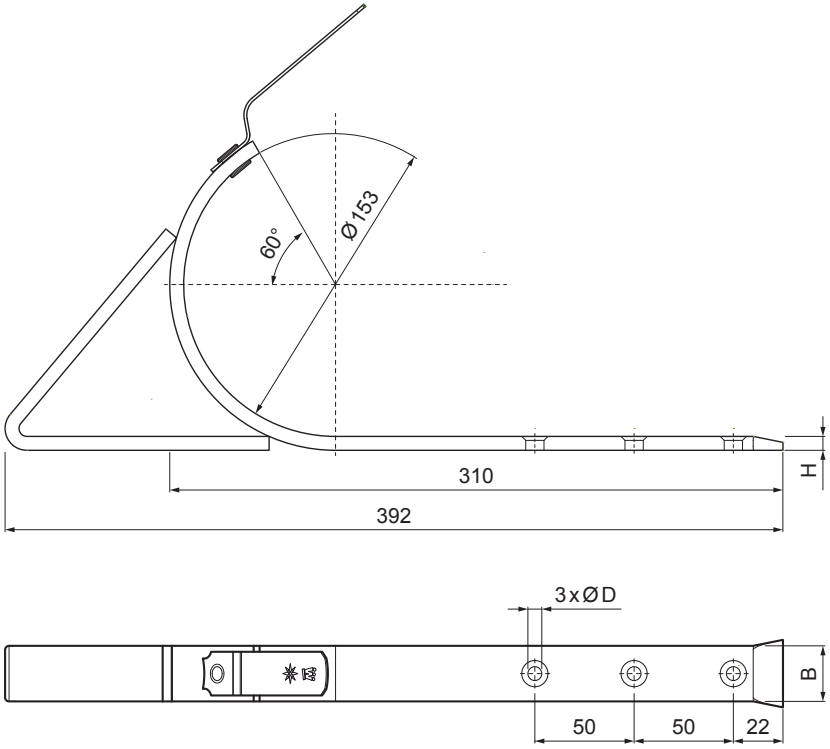

MHM Aluminij barvni W.15 – Opečno rdeča W.15 – RAL 8004

Dimenzije [mm]		
Nominalna velikost	B x H	Ø D
4	28 x 7	7

INDEKS / SPREMEMBA		DATUM	PODPIS	KJG QUALITY	Scan code for 3D model
OZN. MAT.			R.O.	MASA kg	MER.
DIM.–POLIZD.					
POM. OPR.				STN	RAZVRS.ŠT.
SEST.	Ing. Kluska M.			OP.	ŠT.POZICIJE
PREIZK.					
TEHNOL.	TEHNOL.			STARA SK.	ŠT.SK.
NAZIV	Kljuka za ležeči žleb			Št. strani W.15-WHSG Str.	

Kreirano: 20.01.2026 00:37:38

Tehnične spremembe pridržane