TEHNIČNI LIST

KOTLIČEK KVADRATNI/OKROGLO

PH-PKLHG

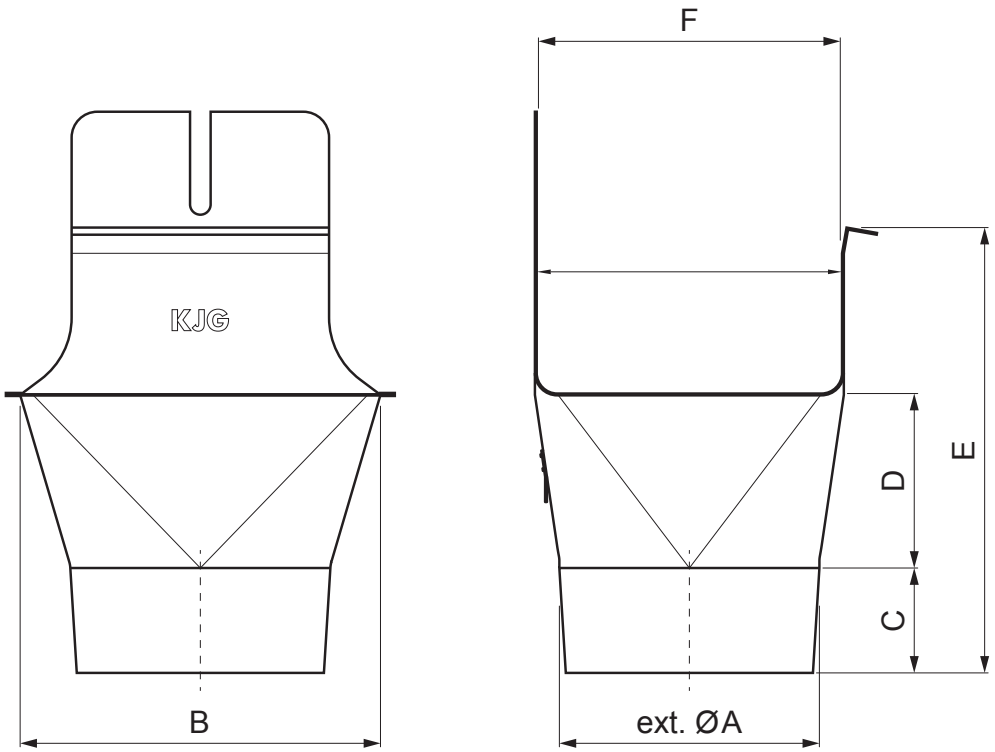

BH Pocinkano barvano – Srebrna – RAL 9006

Dimenzije [mm]						
Nominalna velikost	ØA	B	C	D	E	F
200/60	60	84	28	36	67	70
250/80	80	111	38	46	91	85
333/100	100	140	46	62	126	120
400/120	120	169	55	73	154	150

INDEKS / SPREMEMBA		DATUM	PODPIS	KJG QUALITY	Scan code for 3D model
OZN. MAT.			R.O.	MASA kg	MER.
DIM.–POLIZD.					
POM. OPR.				STN	RAZVRS.ŠT.
SEST.	Ing. Kluska M.			OP.	ŠT.POZICIJE
PREIZK.					
TEHNOL.	TEHNOL.			STARA SK.	ŠT.SK.
NAZIV	Kotliček kvadratni/okroglo			Št. strani PH-PKLHG	Str.

Kreirano: 19.01.2026 20:08:27

Tehnične spremembe pridržane