TEHNIČNI LIST

VOGALNIK KVADRATNI ZUNANJI

W.15H-WRIH

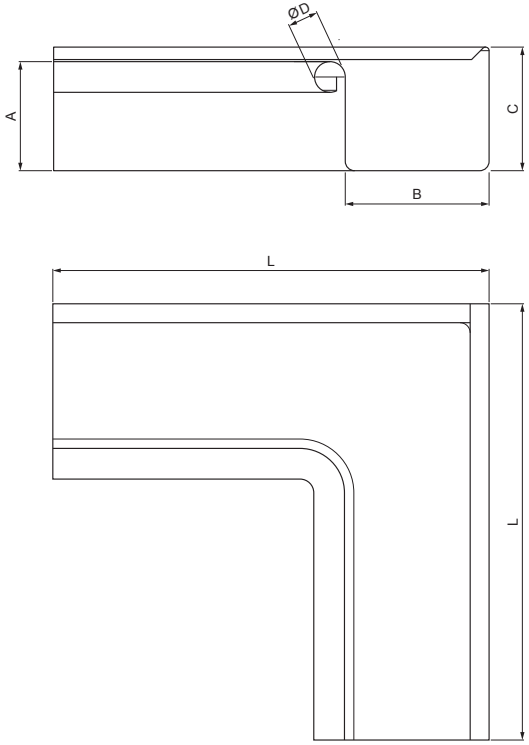

ANM Aluminij barvni W.15 – Antracit W.15 – RAL 7016

Dimenzije [mm]					
Nominalna velikost	A	B	C	ØD	L
250	55	85	65	18	285
333	75	120	85	20	275

INDEKS / SPREMEMBA		DATUM	PODPIS	KJG QUALITY	Scan code for 3D model
OZN. MAT.			R.O.	MASA kg	MER.
DIM.–POLIZD.					
POM. OPR.				STN	RAZVRS.ŠT.
SEST.	Ing. Kluska M.			OP.	ŠT.POZICIJE
PREIZK.					
TEHNOL.	TEHNOL.			STARA SK.	ŠT.SK.
NAZIV	Vogalnik kvadratni zunanji			Št. strani W.15H-WRIH Str.	

Kreirano: 20.01.2026 04:00:42

Tehnične spremembe pridržane

TEHNIČNI LIST

VOGALNIK KVADRATNI ZUNANJI

W.15H-WRIH

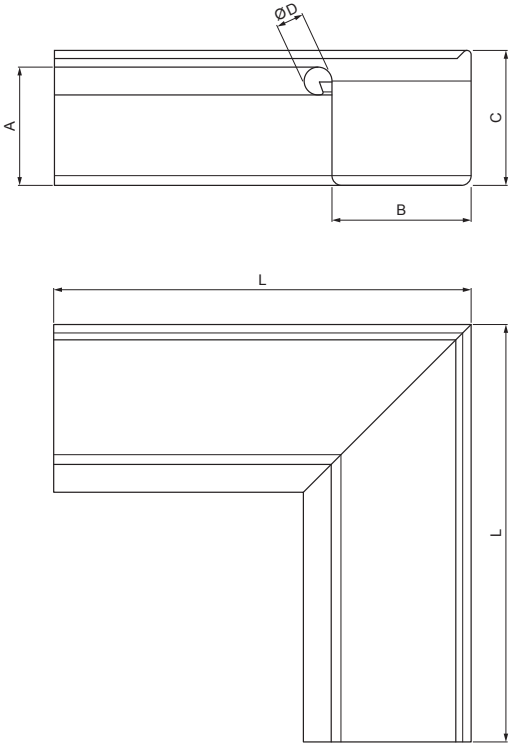

ANM Aluminij barvni W.15 – Antracit W.15 – RAL 7016

Dimenzije [mm]					
Nominalna velikost	A	B	C	ØD	L
400	90	150	100	22	400

INDEKS / SPREMEMBA		DATUM	PODPIS	KJG QUALITY	Scan code for 3D model
OZN. MAT.			R.O.	MASA kg	MER.
DIM.–POLIZD.					
POM. OPR.				STN	RAZVRS.ŠT.
SEST.	Ing. Kluska M.			OP.	ŠT.POZICIJE
PREIZK.					
TEHNOL.	TEHNOL.			STARA SK.	ŠT.SK.
NAZIV	Vogalnik kvadratni zunanji			Št. strani W.15H-WRIH Str.	

Kreirano: 20.01.2026 04:00:42

Tehnične spremembe pridržane