TEHNIČNI LIST

POLKROŽNI ZAKLJUČEK SLEMENJAKA

UNI-UHO

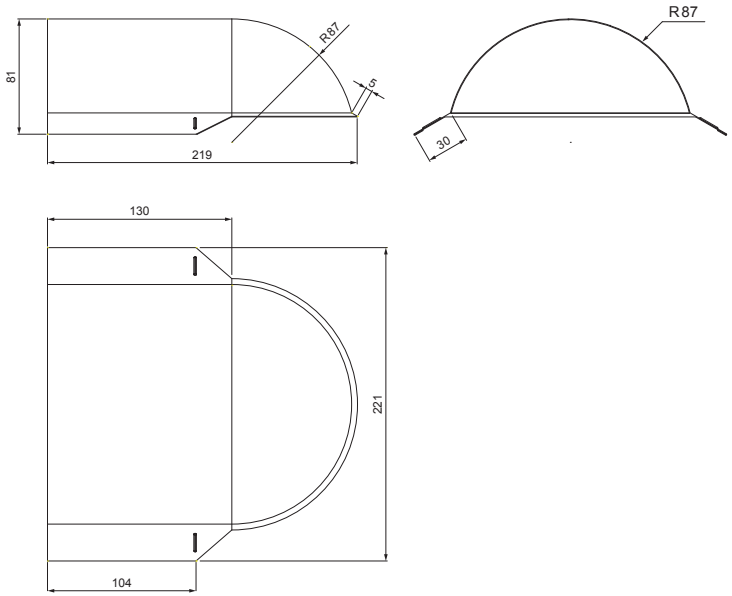

DETAJL:

1. polkrožni zaključek slemenjaka
2. gnida 3,2 x 8 (min. 3 kom)
3. slemenjak polkrožni za kritino
4. samovrezni kleparski vijak 4,8 x 20
5. pločevinasta strešna kritina
6. strešne letve
7. letve
8. špirovca
9. odkapna pločevina
10. zaščitni prezračevalni pas
11. folijo
12. žleb polkrožni
13. kljuka

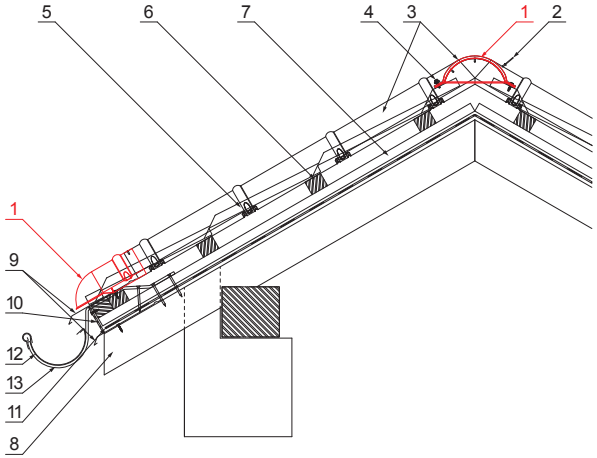

MM Pocinkano barvano – Metalik bakrena – RAL extra

INDEKS / SPREMEMBA		DATUM	PODPIS	KJG QUALITY	Scan code for 3D model
OZN. MAT.			R.O.	MASA kg	MER.
DIM.–POLIZD.					
POM. OPR.				STN	RAZVRS.ŠT.
SEST.	Ing. Kluska M.			OP.	ŠT.POZICIJE
PREIZK.					
TEHNOL.	TEHNOL.			STARA SK.	ŠT.SK.
NAZIV	Polkrožni zaključek slemenjaka			Št. strani	UNI-UHO Str.

Kreirano: 07.06.2026 14:32:15

Tehnične spremembe pridržane