TEHNIČNI LIST

STREŠNA STOPNICA – KOMPLET

FALZ-HEU MP DACH

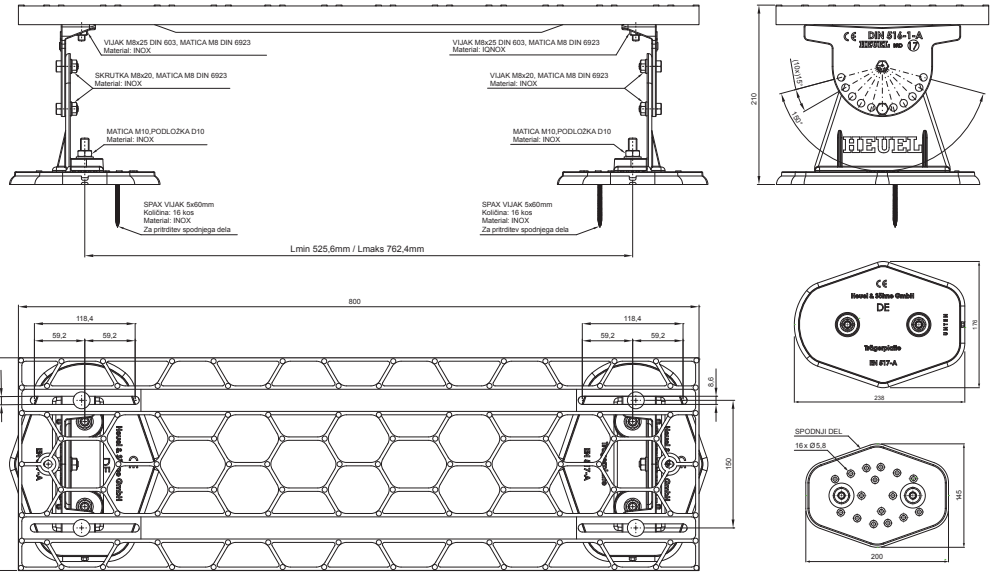

DETAJL:

1. strešna stopnica – komplet

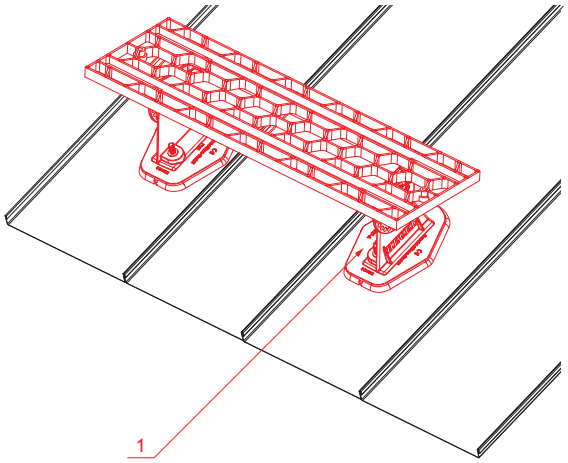

W Aluminij – Natur

INDEKS / SPREMEMBA		DATUM	PODPIS	KJG QUALITY	Scan code for 3D model
OZN. MAT.			R.O.	MASA kg	MER.
DIM.–POLIZD.					
POM. OPR.				STN	RAZVRS.ŠT.
SEST.	Ing. Kluska M.			OP.	ŠT.POZICIJE
PREIZK.					
TEHNOL.	TEHNOL.			STARA SK.	ŠT.SK.
NAZIV	Strešna stopnica – komplet			Št. strani FALZ-HEU MP DACH Str.	

Kreirano: 21.04.2026 15:50:27

Tehnične spremembe pridržane