TEHNIČNI LIST

STREŠNA STOPNICA – KOMPLET

FALZ-HEU MP DACH

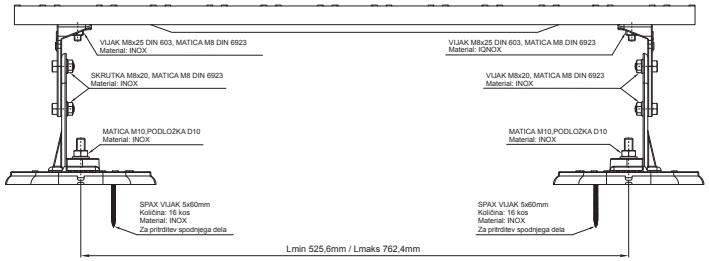

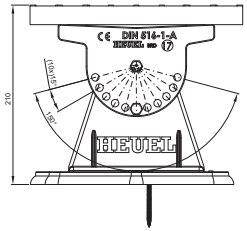

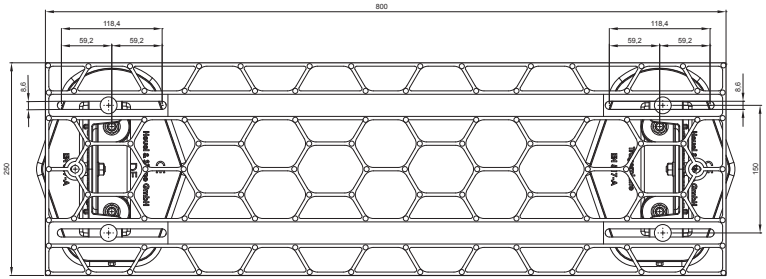

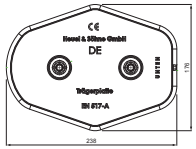

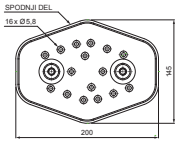

DETAJL:

1. strešna stopnica – komplet

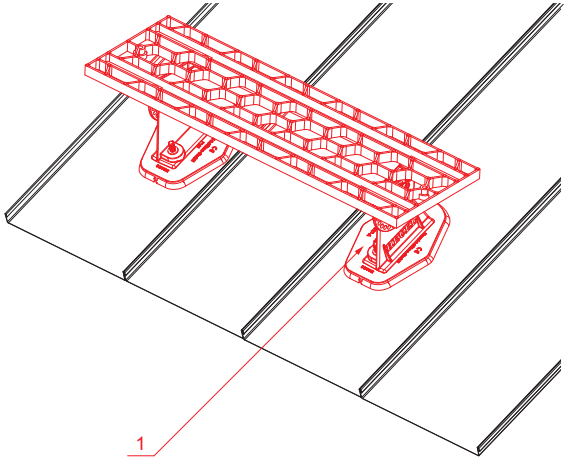

AN Aluminij barvni – Antracit – RAL 7016

INDEKS	SPREMEMBA	DATUM	PODPIS	KJG QUALITY	Scan code for 3D model
OZN. MAT.			R.O.	MASA kg	MER.
DIM.–POLIZD.					
POM. OPR.				STN	RAZVRS.ŠT.
SEST.	Ing. Kluska M.			OP.	ŠT.POZICIJE
PREIZK.					
TEHNOL.	TEHNOL.			STARA SK.	ŠT.SK.
NAZIV	Strešna stopnica – komplet			Št. strani FALZ-HEU MP DACH	Str.

Kreirano: 07.06.2026 02:15:02

Tehnične spremembe pridržane