TEHNIČNI LIST

ZBIRNI KOTLIČEK KUBICKI EKSCENTRIČEN ISPUSTOM P-PKLZ KXV

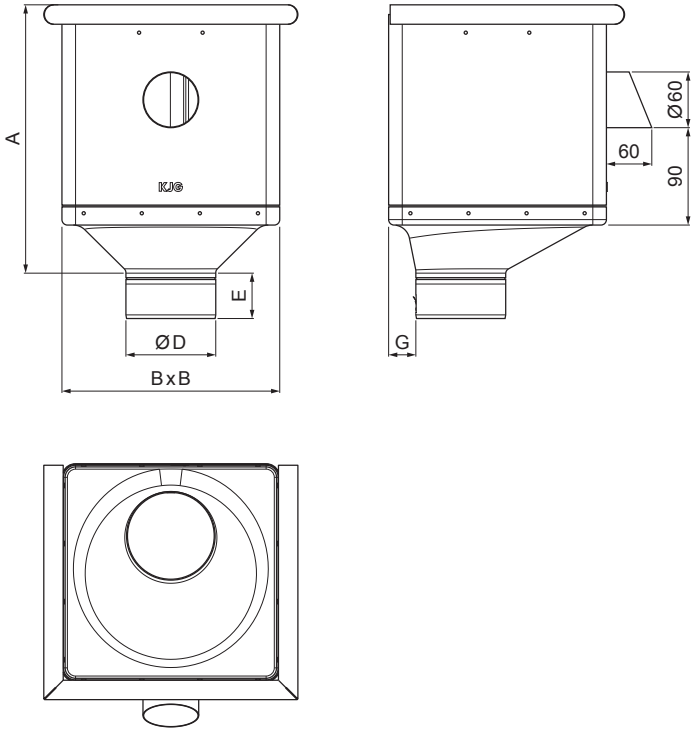

MZ Pocinkano barvano – Zelena mahovo – RAL 6005

Dimenzije [mm]					
Nominalna velikost	A	B	D	E	G
80	283	240	79	44	30
100	283	240	99	50	30
120	283	240	119	60	30

INDEKS / SPREMEMBA		DATUM	PODPIS	KJG QUALITY	Scan code for 3D model
OZN. MAT.			R.O.	MASA kg	MER.
DIM.–POLIZD.					
POM. OPR.				STN	RAZVRS.ŠT.
SEST.	Ing. Kluska M.			OP.	ŠT.POZICIJE
PREIZK.					
TEHNOL.	TEHNOL.			STARA SK.	ŠT.SK.
NAZIV	Zbirni kotliček KUBICKI EKSCENTRIČEN ISPUSTOM			Št. strani P-PKLZ KXV Str.	

Kreirano: 20.01.2026 05:04:15

Tehnične spremembe pridržane