TEHNIČNI LIST

STREŠNA STOPNICA-KOMPLET 800 x 250

FALZ-WDACH

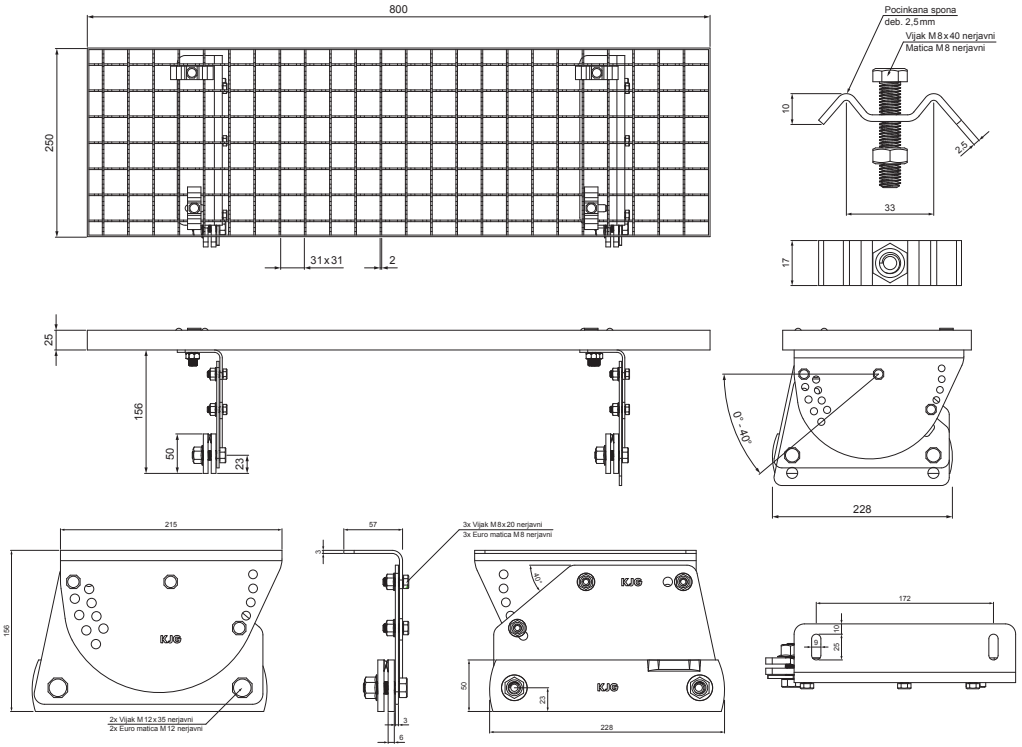

PAKIRANJE-KOMPLET:

- pocinkana strešna stopnica 800 x 250 – 1 kos
- aluminijski nosilec strešne stopnice – 2 kos
- vijak M 12 x 35 nerjavni – 4 kos
- Euro matica M 12 nerjavni – 4 kos
- vijak M 8 x 20 nerjavni – 6 kos
- Euro matica M 8 nerjavni – 6 kos
- pocinkana spona za strešno stopnico – 4 kos
- vijak M 8 x 40 nerjavni – 4 kos
- matica M 8 nerjavni – 4 kos

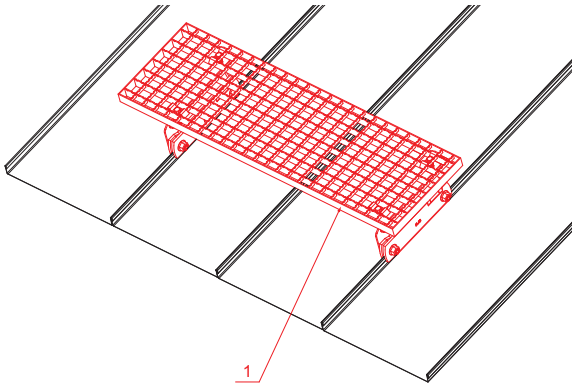

DETAJL:

1. strešna stopnica-komplet 800 x 250

AN Aluminij barvni – Antracit – RAL 7016

INDEKS / SPREMEMBA		DATUM	PODPIS	KJG QUALITY	Scan code for 3D model
OZN. MAT.			R.O.	MASA kg	MER.
DIM.–POLIZD.					
POM. OPR.				STN	RAZVRS.ŠT.
SEST.	Ing. Kluska M.			OP.	ŠT.POZICIJE
PREIZK.					
TEHNOL.	TEHNOL.			STARA SK.	ŠT.SK.
NAZIV	Strešna stopnica komplet 800 x 250			Št. strani	FALZ-WDACH Str.

Kreirano: 21.04.2026 05:52:37

Tehnične spremembe pridržane