TEHNIČNI LIST

GREBENSKI SLEMENJAK

KRS-PKRSH

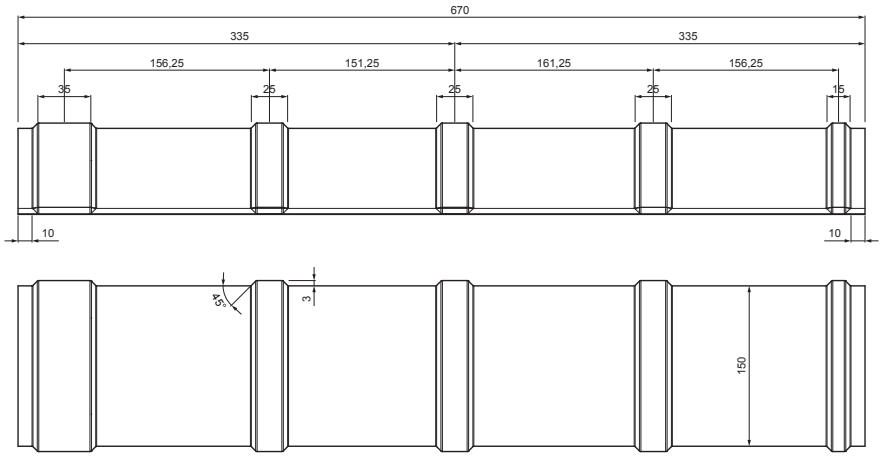

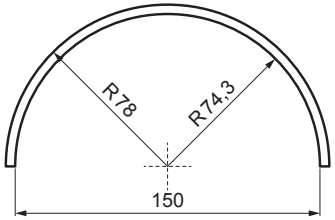

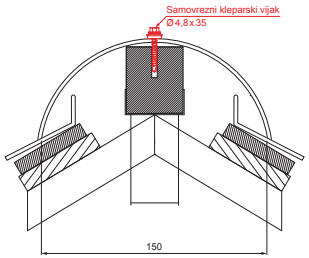

DETAJL:

1. grebenski slemenjak
2. samovrezni kleparski vijak 4,8 x 35
3. krovni pokrov kjg krovni šablona
4. strešne letve
5. letve
6. špirovca
7. odkapna pločevina
8. zaščitni prezračevalni pas
9. folijo
10. žleb
11. kljuka
12. horganyzott rögzítőcsavar a hengerhez
13. rozsdamentes rombuszt hafter KJG tetőfedő rombusz
14. točkovni snegobran strešni romb
15. podložni trak
16. pokrivna plošča

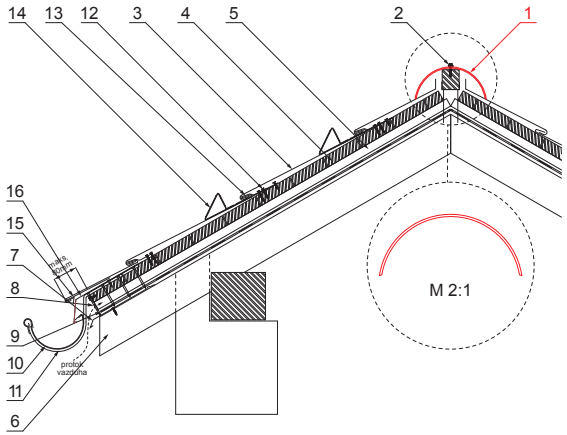

SB Pocinkano barvano – Umazano bela – RAL 9002

INDEKS / SPREMEMBA		DATUM	PODPIS	KJG QUALITY	Scan code for 3D model
OZN. MAT.			R.O.	MASA kg	MER.
DIM.–POLIZD.					
POM. OPR.				STN	RAZVRS.ŠT.
SEST.	Ing. Kluska M.			OP.	ŠT.POZICIJE
PREIZK.					
TEHNOL.	TEHNOL.			STARA SK.	ŠT.SK.
NAZIV	Grebenski slemenjak			Št. strani	KRS-PKRSH Str.

Kreirano: 19.01.2026 19:29:40

Tehnične spremembe pridržane