TEHNIČNI LIST

ODTOČNO KOLENO 72°

W-WK

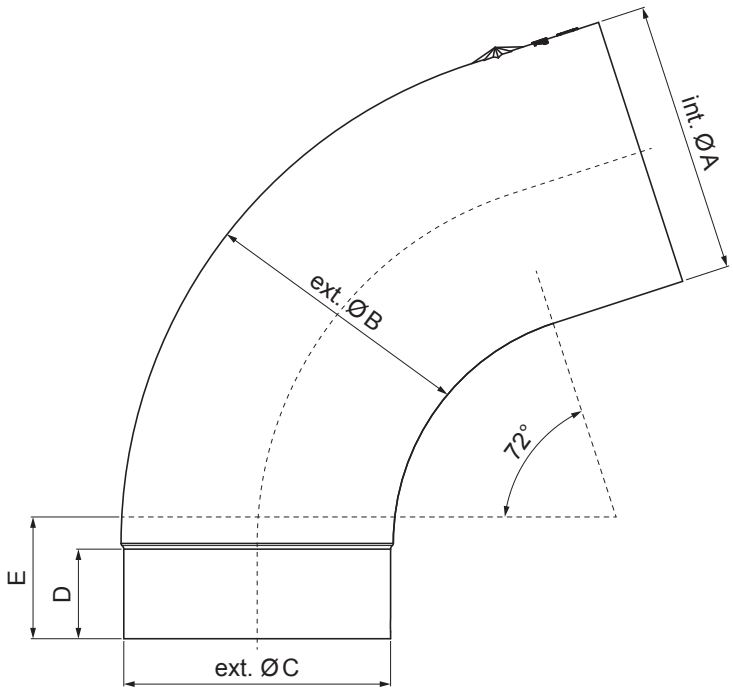

MZ Aluminij barvni – Zelena mahovo – RAL 6005

Dimenzije [mm]					
Nominalna velikost	Ø A	Ø B	Ø C	D	E
60	60,7	58,7	58,4	-	30
80	80,4	79,0	76,9	28	40
100	100,4	99,0	96,8	35	50
120	120,3	119,0	116,7	42	60
150	150,3	149,2	148,7	-	75

INDEKS / SPREMEMBA		DATUM	PODPIS	KJG QUALITY	Scan code for 3D model
OZN. MAT.			R.O.	MASA kg	MER.
DIM.–POLIZD.					
POM. OPR.				STN	RAZVRS.ŠT.
SEST.	Ing. Kluska M.			OP.	ŠT.POZICIJE
PREIZK.					
TEHNOL.	TEHNOL.			STARA SK.	ŠT.SK.
NAZIV	Odtočno koleno 72°			Št. strani	W-WK Str.

Kreirano: 19.01.2026 19:51:07

Tehnične spremembe pridržane