TECHNICKÝ LIST

STREŠNÝ ŽĽABOVÝ HÁK HRANATÝ

PH-PHH

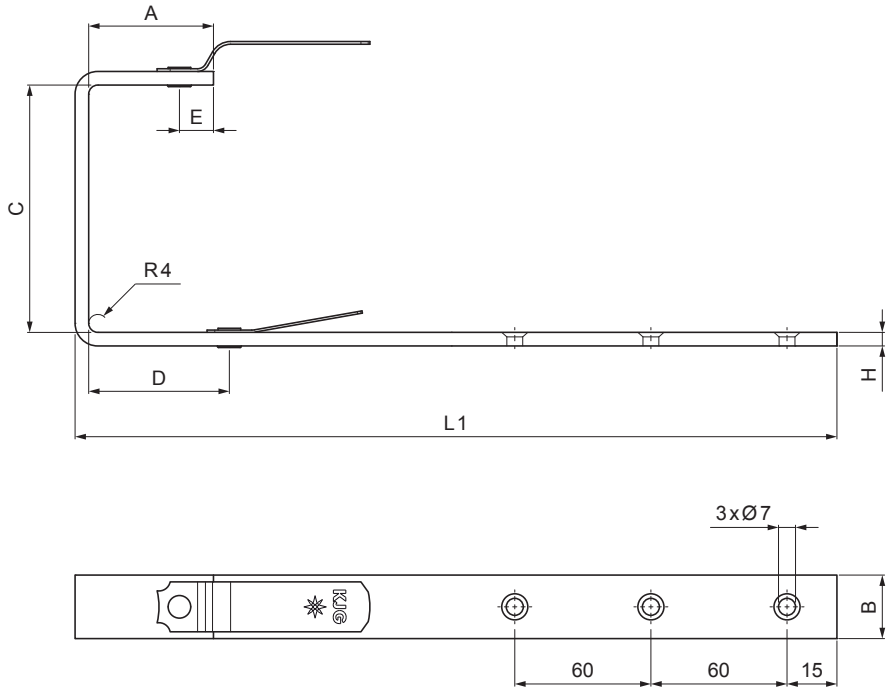

MOT Pozink lakovaný – Tmavo modrá – RAL 5010

Rozmery [mm]						
Menovitá veľkosť	A	B x H	C	D	E	L1
200/380	28	25 x 5	72	31	12	275
250/430	38	25 x 6	87	48	15	302
333/550	55	25 x 6	123	66	15	351
400/610	68	25 x 6	153	82	15	384
500/650	88	25 x 6	202	110	15	355

INDEX / ZMENA		DÁTUM	PODPIS	KJG QUALITY	Scan code for 3D model
ZN. MAT.			T.O.	HMOTNOSŤ kg	MER.
ROZM.–POLOT					
POM. ZAR.				STN	TR.Č.
VYPR.	Ing. Kluska M.			POZN.	Č.POZÍCIE
PRESK.					
TECHNOL.	TECHNOL.			STARÝ V.	Č.V.
NÁZOV	Strešný žľabový hák hranatý			Počet listov	PH-PHH List

Vytvorené: 19.01.2026 14:56:54

Technické zmeny vyhradené