TECHNICKÝ LIST

ZVODOVÉ KOLENO HRANATÉ 72°

PH-PKH

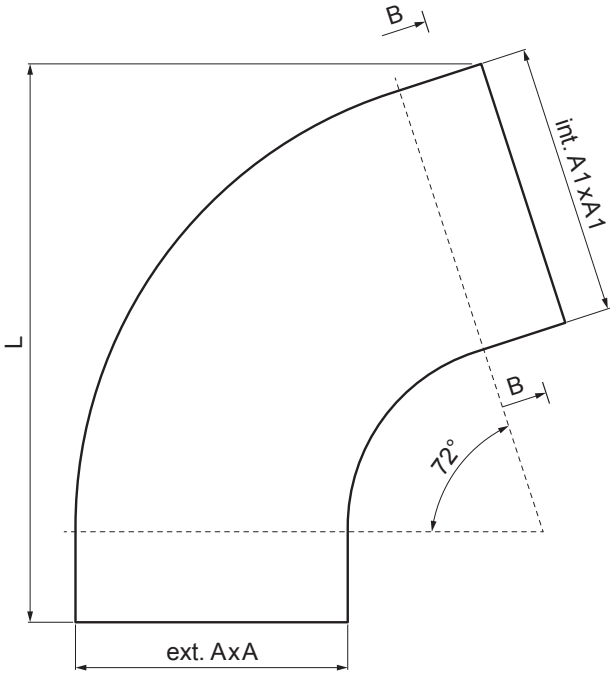

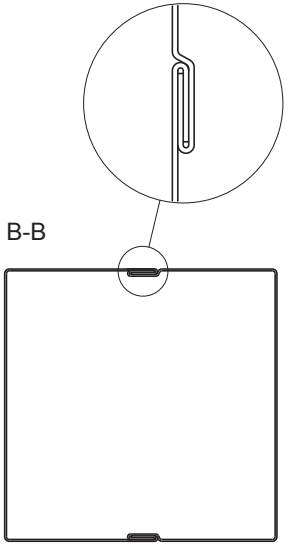

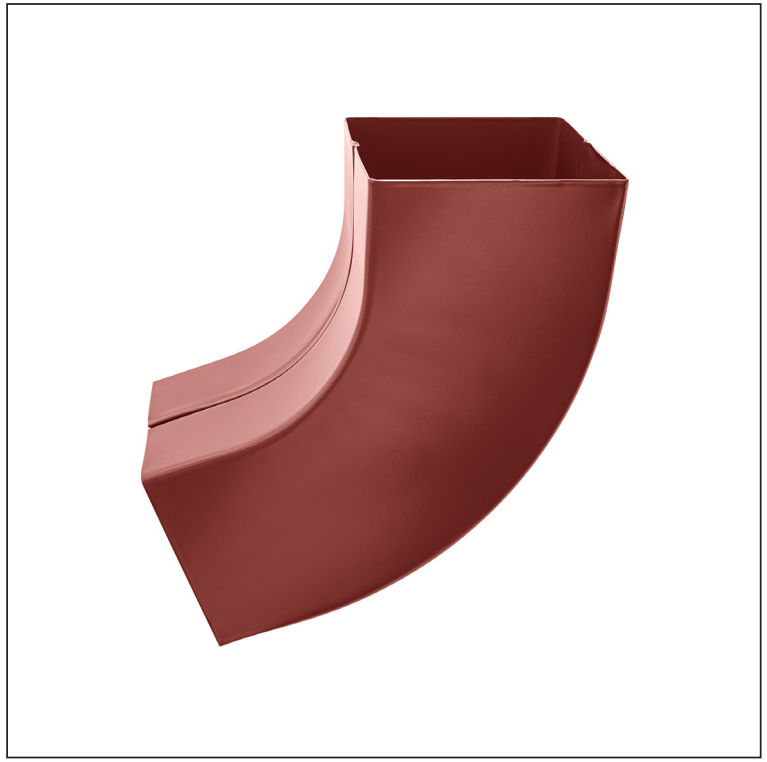

OC Pozink lakovaný – Oceľovo červená – RAL 3009

Rozmery [mm]			
Menovitá veľkosť	AxA	A1xA1	L
80/80	78x78	83x83	210
100/100	98x98	103x103	270

INDEX / ZMENA		DÁTUM	PODPIS	KJG QUALITY	Scan code for 3D model
ZN. MAT.			T.O.	HMOTNOSŤ kg	MER.
ROZM.–POLOT					
POM. ZAR.				STN	TR.Č.
VYPR.	Ing. Kluska M.			POZN.	Č.POZÍCIE
PRESK.					
TECHNOL.	TECHNOL.			STARÝ V.	Č.V.
NÁZOV	Zvodové koleno hranaté 72°			Počet listov	PH-PKH List

Vytvorené: 19.01.2026 14:58:50

Technické zmeny vyhradené

TECHNICKÝ LIST

ZVODOVÉ KOLENO HRANATÉ 72°

PH-PKH

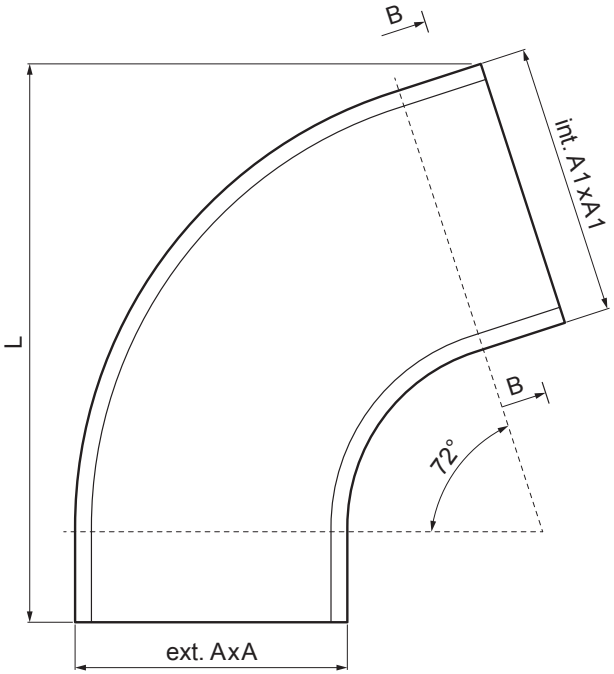

B-B

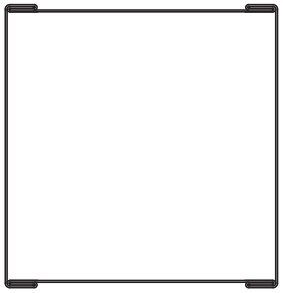

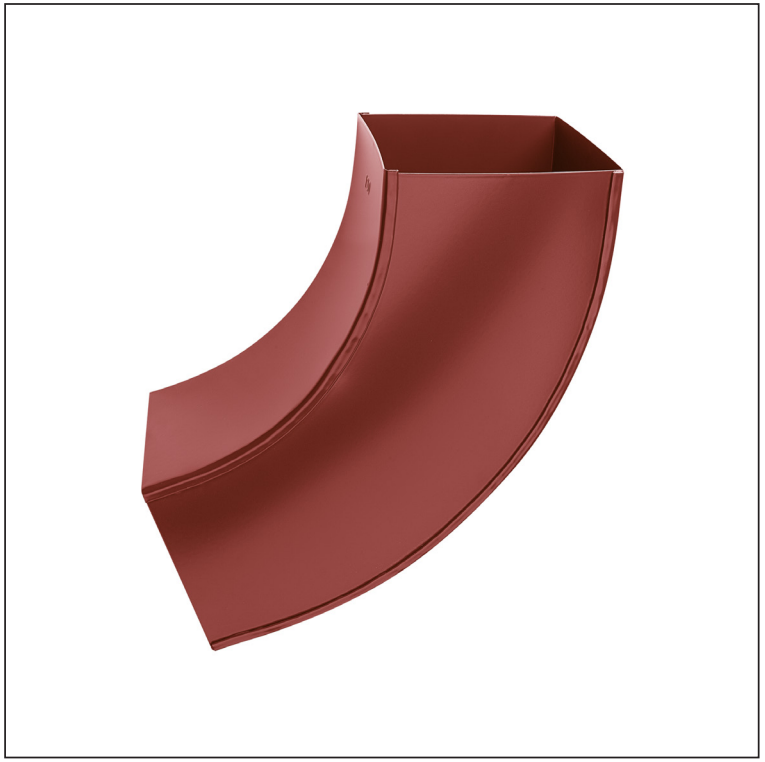

OC Pozink lakovaný – Oceľovo červená – RAL 3009

Rozmery [mm]			
Menovitá veľkosť	AxA	A1xA1	L
120/120	118x118	123x123	300
150/150	148x148	153x153	350

INDEX / ZMENA		DÁTUM	PODPIS	KJG QUALITY	Scan code for 3D model
ZN. MAT.			T.O.	HMOTNOSŤ kg	MER.
ROZM.–POLOT					
POM. ZAR.				STN	TR.Č.
VYPR.	Ing. Kluska M.			POZN.	Č.POZÍCIE
PRESK.					
TECHNOL.	TECHNOL.			STARÝ V.	Č.V.
NÁZOV	Zvodové koleno hranaté 72°			Počet listov	PH-PKH List

Vytvorené: 19.01.2026 14:58:50

Technické zmeny vyhradené