TECHNICKÝ LIST

# ŽĽABOVÝ HÁK HRANATÝ KROKVA

# WH-WHHK

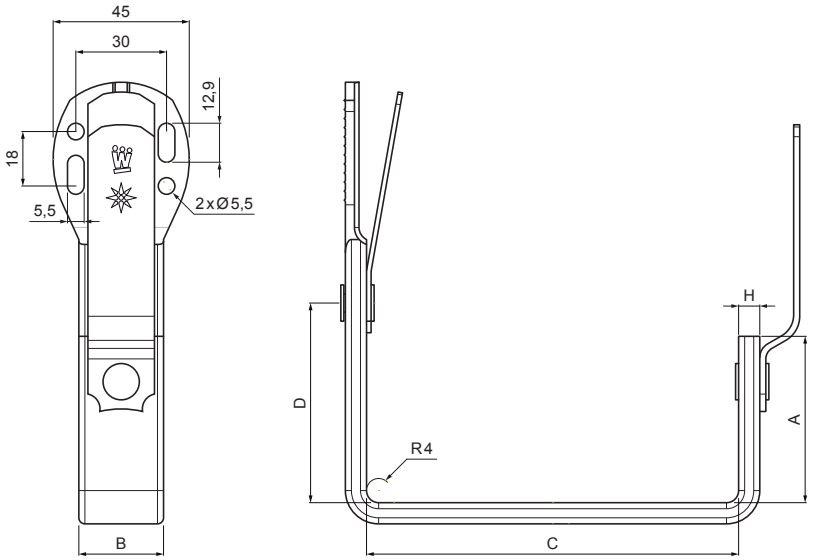

TM Hliník lakovaný – Testa di Moro – RAL 8028

| Rozmery [mm] | | | | |
|---|---|---|---|---|
| Menovitá veľkosť | A | B x H | C | D |
| 250 | 38 | 28 x 7 | 87 | 48 |
| 333 | 55 | 28 x 7 | 123 | 66 |
| 400 | 68 | 28 x 7 | 153 | 82 |

| | | | | | |
|---|---|---|---|---|---|
| INDEX / ZMENA | | DÁTUM | PODPIS | KJG QUALITY | Scan code for 3D model |
| ZN. MAT. | | | T.O. | HMOTNOSŤ kg | MER. |
| ROZM.–POLOT | | | | | |
| POM. ZAR. | | | | STN | TR.Č. |
| VYPR. | Ing. Kluska M. | | | POZN. | Č.POZÍCIE |
| PRESK. | | | | | |
| TECHNOL. | TECHNOL. | | | STARÝ V. | Č.V. |
| NÁZOV | Žľabový hák hranatý krokva | | | Počet listov | WH-WHHK List |

Vytvorené: 06.03.2026 22:06:34

Technické zmeny vyhradené