TECHNICKÝ LIST

ŽĽABOVÝ HÁK HRANATÝ KROKVA

WH-WHHK

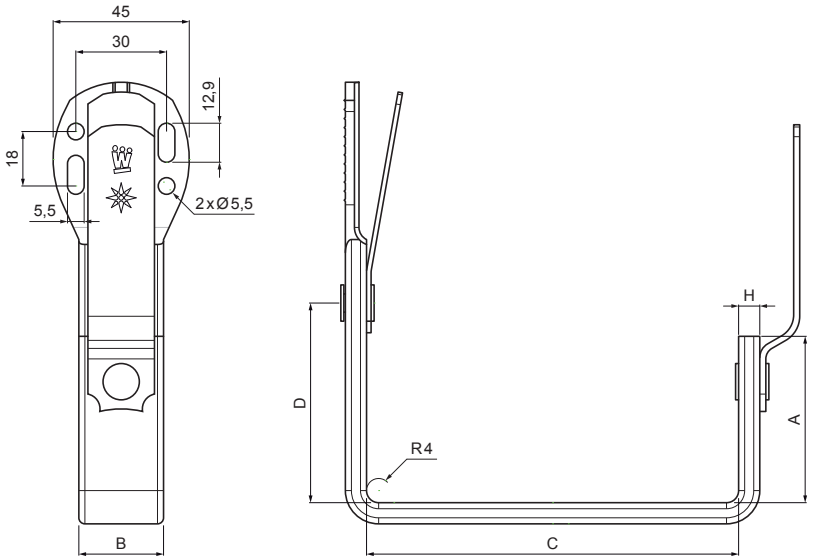

TM Hliník lakovaný – Testa di Moro – RAL 8028

Rozmery [mm]				
Menovitá veľkosť	A	B x H	C	D
250	38	28 x 7	87	48
333	55	28 x 7	123	66
400	68	28 x 7	153	82

INDEX / ZMENA		DÁTUM	PODPIS	KJG QUALITY	Scan code for 3D model
ZN. MAT.			T.O.	HMOTNOSŤ kg	MER.
ROZM.–POLOT					
POM. ZAR.				STN	TR.Č.
VYPR.	Ing. Kluska M.			POZN.	Č.POZÍCIE
PRESK.					
TECHNOL.	TECHNOL.			STARÝ V.	Č.V.
NÁZOV	Žľabový hák hranatý krokva			Počet listov	WH-WHHK List

Vytvorené: 20.01.2026 00:13:40

Technické zmeny vyhradené